V.ORLANDI

TOWING SYSTEMS

Programma di produzione

Production programme - Produktionsprogramm - Programme de production

Ralle - Ralle a sfera - Perni di articolazione - Sollevatori telescopici
Fifth wheels - Ball races - Kingpins - Landing gear
Sattelkupplungen - Kugellenkkränze - Zugsattelzapfen - Stützvorrichtungen
Sellettes d'attelage - Ronds d'avant train à billes - Pivot d'attelage - Béquilles téléscopiques

since 1859

2

ed.20

V.ORLANDI
SISTEMI DI TRAINO

Nel programma di produzione ed. 20 troverete, rispetto all'edizione precedente, le seguenti novità:

• Ralle serie RP50	Nuovo prodotto
• Ralle serie RP50 FRONT RELEASE	Nuovo prodotto
• Ralle serie RP59	Nuovo prodotto
• Ralla doppia altezza FDH	Nuovo prodotto
• Ralla sollevatrice FPX	Nuovo prodotto
• Piastre di avanzamento ralla FSL	Nuovo prodotto
• Piastre di avanzamento ralla heavy duty FSH	Nuovo prodotto
• Sollevatori LI5000	Nuovo prodotto

In the production programme ed. 20, compared with the previous edition, you will find the following news:

• Fifth wheels series RP50	New Product
• Fifth wheels serie RP50 FRONT RELEASE	New Product
• Fifth wheels series RP59	New Product
• Height-adjustable fifth wheel FDH	New Product
• Lifting fith wheel FPX	New Product
• Fifth wheel slider FSL	New Product
• Fifth wheel slider HD FSH	New Product
• Landing gear series LI5000	New Product

In dem Herstellungsprogramm ed. 20, in Vergleich zu der vorherigen Ausgabe, finden Sie die folgenden Neuheiten:

• Sattelkupplungen Serie RP50	Neues Produkt
• Sattelkupplungen Serie RP50 FRONT RELEASE	Neues Produkt
• Sattelkupplungen Serie RP59	Neues Produkt
• Hubsattelkupplung FDH	Neues Produkt
• Kubsattelkupplung FPX	Neues Produkt
• Verschaiebeeinrichtung FSL	Neues Produkt
• Verschaiebeeinrichtung HD FSH	Neues Produkt
• Stützvorrichtungen Serie LI5000	Neues Produkt

Dans le programme de production ed. 20, vous trouverez, par rapport à l'éditon précédente, les nouveautés suivantes:

• Sellettes d'attelage série RP50	Nouveau Produit
• Sellettes d'attelage série RP50 FRONT RELEASE	Nouveau Produit
• Sellettes d'attelage série RP59	Nouveau Produit
• Sellettes d'attelage série bi-hateur FDH	Nouveau Produit
• Selette rélèvable FPX	Nouveau Produit
• Coulissant peur selette FSL	Nouveau Produit
• Coulissant peur selette HD FSH	Nouveau Produit
• Béquilles téléscopiques série LI5000	Nouveau Produit

www.orlandi.it

Indice Generale General index - Inhaltsverzeichnis - Index général

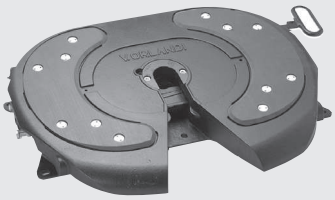	Ralle Fifth wheels Sattelkupplungen Sellettes d'attelage	pagina page seite page 4
	Ralle a sfera Ball races Kugellenkkränze Ronds d'avant train à billes	pagina page seite page 32
	Perni di articolazione Kingpins Zugsattelzapfen Pivots d'attelage	pagina page seite page 34
	Sollevatori telescopici Landing gear Stützvorrichtungen Béquilles téléscopiques	pagina page seite page 38
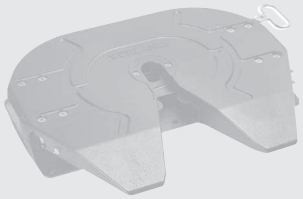	Prodotti fuori produzione Out of production Nicht mehr in Produktion Produits hors production	pagina page seite page 41
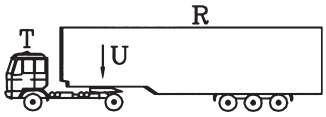	Parametri tecnici dei sistemi di traino Technical parameters of towing systems Technische Kennwerte der Verbindungseinrichtungen Les parametres techniques des systèmes de traction	pagina page seite page 42

Ralle Fifth wheels - Sattelkupplungen - Selette d'attelage

	Serie Series Serie Série	Omologazione Homologation Genehmigung Homologation	Descrizione Description Beschreibung Description	perni di articolazione kinhpins Zugsattelzapfen pivots d'attelage	Pagina Page Seite Page
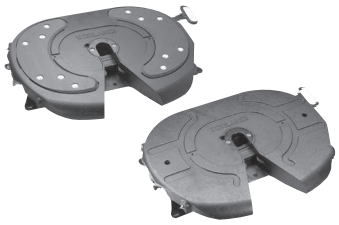	RP10 - AT/GT	94 / 20 / CE	Ralla su tamponi - Appoggi ISO Fifth wheel with rubber bearings - ISO pedestal Sattelkupplung mit Gummigelenklagerung ISO Lagerböcke Sellette d'attelage avec tampons en caoutchouc Paliers ISO	2"	6
	RP10 - AP/GP	94 / 20 / CE	Ralla su perni - Appoggi ISO Fifth wheel with pivot bearings - ISO pedestal Sattelkupplung mit Bolzenlagerung ISO Lagerböcke Sellette d'attelage avec articulation à boulons Paliers ISO	2"	8
	RP10 - AS/GS	94 / 20 / CE	Ralla su perni - a saldare Fifth wheel with pivot bearings - weldable pedestal Sattelkupplung mit Bolzenlagerung schweißbare Lagerböcke Sellette d'attelage avec articulation à boulons à souder	2"	10
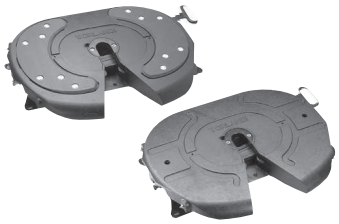	RP50 - AT/GT	ECE R55-01	Ralla su tamponi - Appoggi ISO Fifth wheel with rubber bearings - ISO pedestal Sattelkupplung mit Gummigelenklagerung ISO Lagerböcke Sellette d'attelage avec tampons en caoutchouc Paliers ISO	2"	12
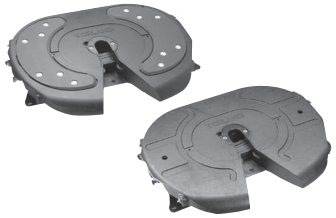	RP50 - ATF/GTF	ECE R55-01	Ralla su tamponi - Appoggi ISO Fifth wheel with rubber bearings - ISO pedestal Sattelkupplung mit Gummigelenklagerung ISO Lagerböcke Sellette d'attelage avec tampons en caoutchouc Paliers ISO	2"	14
	RP59	ECE R55-01	Ralla su tamponi - Appoggi ISO Fifth wheel with rubber bearings - ISO pedestal Sattelkupplung mit Gummigelenklagerung ISO Lagerböcke Sellette d'attelage avec tampons en caoutchouc Paliers ISO	2"	16
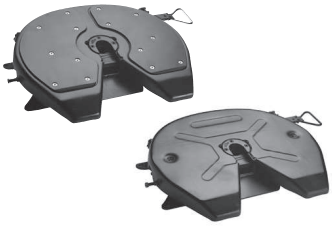	RS08 - AP/GP	94 / 20 / CE ECE R55-01	Ralla su perni - Appoggi ISO Fifth wheel with pivot bearings - ISO pedestal Sattelkupplung mit Bolzenlagerung - ISO Lagerböcke Sellette d'attelage avec articulation à boulons Paliers ISO	2"	18

Ralle Fifth wheels - Sattelkupplungen - Selette d'attelage

	Serie Series Serie Série	Omologazione Homologation Genehmigung Homologation	Descrizione Description Beschreibung Description	perni di articolazione kinhpins Zugsattelzapfen pivots d'attelage	Pagina Page Seite Page
	RP90	94 / 20 / CE ECE R55-01	Ralla su tamponi - Appoggi ISO Fifth wheel with rubber bearings - ISO pedestal Sattelkupplung mit Gummigelenklagerung ISO Lagerböcke Sellette d'attelage avec tampons en caoutchouc Paliers ISO	3,5"	20
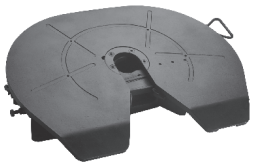	NEW RS35-GP	94 / 20 / CE ECE R55-01	Ralla su perni - Appoggi ISO Fifth wheel with pivot bearings - ISO pedestal Sattelkupplung mit Bolzenlagerung ISO Lagerböcke Sellette d'attelage avec articulation à boulons Paliers ISO	3,5"	22
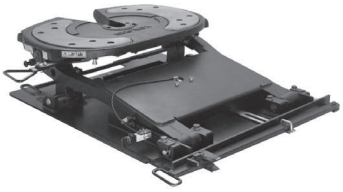	FDH	ECE R55-01	Ralla doppia altezza Height-adjustable fifth wheel Hubsattelkupplung Sellette d'attelage bi-hauter	2"	24
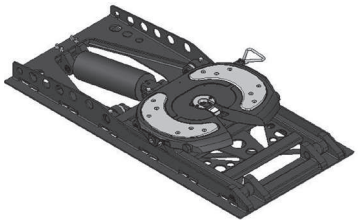	FPX	94 / 20 / CE ECE R55-01	Ralla sollevatrice Lifting fifth wheel Hubsattelkupplung Selette relevable	2"	26
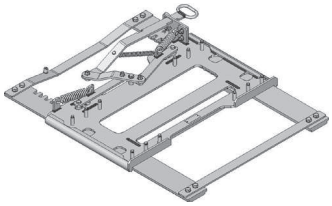	FSL	ECE R55-01	Piastre di avanzamento ralla Fifth wheel slider Verschaiebeeinrichtung Coulissant peur selette	-	28
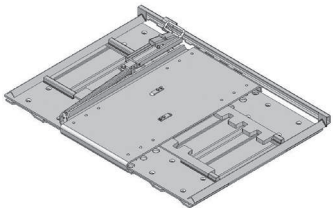	FSH	ECE R55-01	Piastre di avanzamento ralla heavy duty Fifth wheel slider HD Verschaiebeeinrichtung HD Coulissant peur selette HD	-	30

RP10 - AT/GT

Ralla su tamponi - Appoggi ISO
Fifth wheel with rubber bearings - ISO pedestal
Sattelkupplung mit Gummigelenklagerung - ISO Lagerböcke
Sellette d'attelage avec tampons en caoutchouc - Paliers ISO

2"	Omologazione - Homologation Genehmigung - Homologation	94 / 20 / CE

Dati tecnici - Technical data - Technische Daten - Données techniques

Tipo Type Typ Type	Codice Article number Artikelnummer Numéro d'ordre	Altezza H H-Height H-Bauhöhe Hauteur H mm	Valore D D-Value D-Wert Valeur D kN	Carico verticale U Vertical load U Sattellast U Charge vertical U Ton	Peso Weight Gewicht Poids kg	94 / 20 / CE	
						Classe Class Klasse Classe	Omologazione Homologation Genehmigung Homologation
RP10	F2T1A20	150	152	20	139	G50-X	e11/00-4649
	F2T1A30	185	152	20	144	G50-X	e11/00-4649
	F2T1G20	150	152	20	142	G50-X	e11/00-4649
	F2T1G30	185	152	20	145	G50-X	e11/00-4649

A = Piatto autolubrificante / Autolube plate
G = Ralle con lubrificazione standard / Standard greasing plate

Kit complementari - Complementary kits
Aufrüstsätze - Kits complémentaires

RR 00 083	Prolunga leva di apertura Extention for action lever Verlängerung für Handhebel Prolonge pour levier d'ouverture

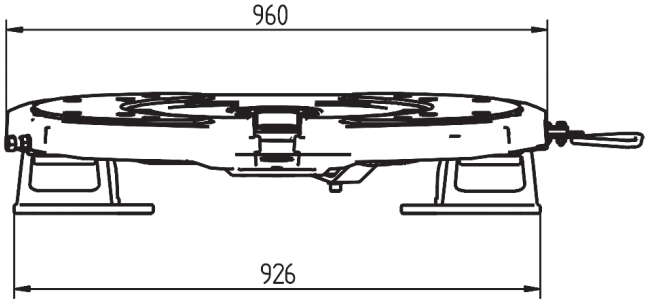

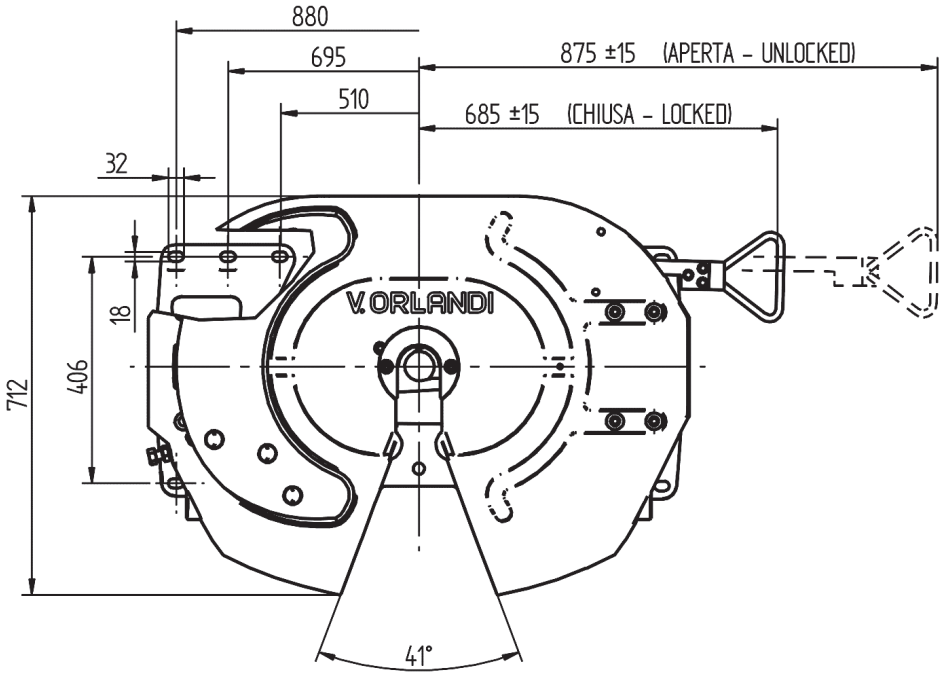

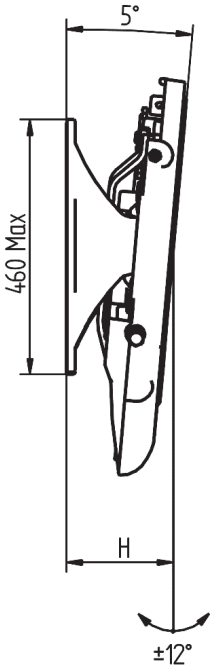

1990 218 B

V.ORLANDI
SISTEMI DI TRAINO

Ricambi - Spare parts
Ersatzteile - Pièces de rechange

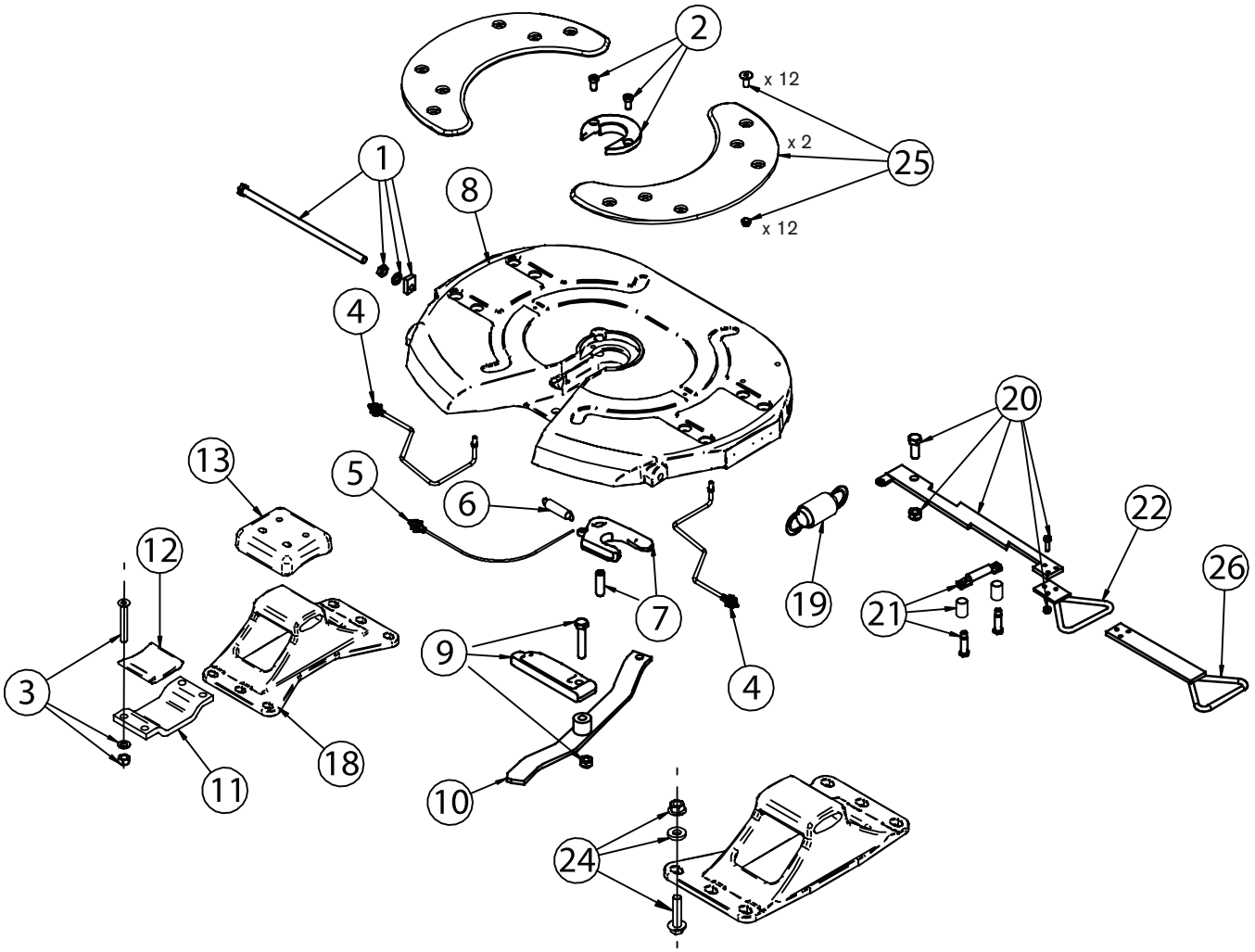

POS.	Tutti i tipi All types Alle Typen Tous les types	Tipo - Type - Typ - Type			
		F2T1A20	F2T1A30	F2T1G20	F2T1G30
1	RR00054				
2	RR00055				
3	RR00019				
4				RR00056	RR00056
5	RR00057				
6	RR00058				
7	RR00059				
9	RR00060				
10	RR00061				
11	RR00007				
12	RR00006				
13	RR00005				
18		RR00072	RR00073	RR00072	RR00073
19	RR00037				
20	RR00078				
21	RR00048				
22	RR00079				
25		RR00081	RR00081		
KIT					
24	RR00050				
26	RR00083				
2-6-7	RR00082				
3-12-13	RR00031				

1990 231 C

RP10 - AP/GP

Ralla su perni
Fifth wheel with pivot bearings
Sattelkupplung mit Bolzenlagerung
Sellette d'attelage avec articulation à boulons

2"	Omologazione - Homologation Genehmigung - Homologation	94 / 20 / CE

Dati tecnici - Technical data - Technische Daten - Données techniques

Tipo Type Typ Type	Codice Article number Artikelnummer Numéro d'ordre	Altezza H H-Height H-Bauhöhe Hauteur H mm	Valore D D-Value D-Wert Valeur D kN	Carico verticale U Vertical load U Sattellast U Charge vertical U Ton	Peso Weight Gewicht Poids kg	94 / 20 / CE	
						Classe Class Klasse Classe	Omologazione Homologation Genehmigung Homologation
RP10	F2P1A10	140	152	20	139	G50-X	e11/00-4649
	F2P1A20	150	152	20	141	G50-X	e11/00-4649
	F2P1A30	185	152	20	143	G50-X	e11/00-4649
	F2P1A40	225	152	20	148	G50-X	e11/00-4649
	F2P1G10	140	152	20	139	G50-X	e11/00-4649
	F2P1G20	150	152	20	141	G50-X	e11/00-4649
	F2P1G30	185	152	20	143	G50-X	e11/00-4649
	F2P1G40	225	152	20	150	G50-X	e11/00-4649

A = Piatto autolubrificante / Autolube plate
G = Ralle con lubrificazione standard / Standard greasing plate

Kit complementari - Complementary kits
Aufrüstsätze - Kits complémentaires

RR 00 083	Prolunga leva di apertura Extention for action lever Verlängerung für Handhebel Prolonge pour levier d'ouverture

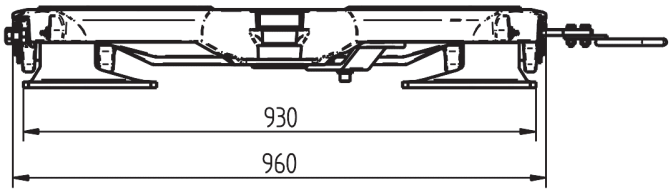

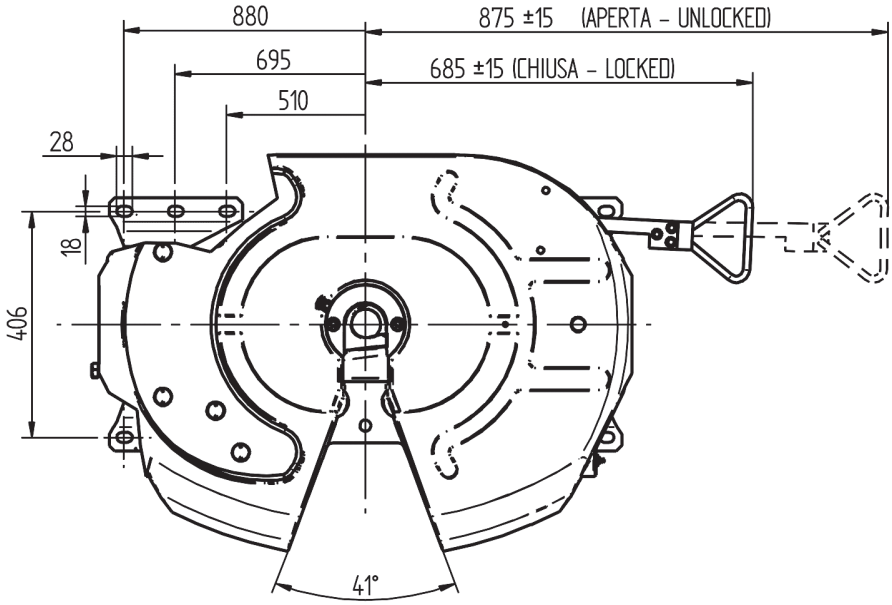

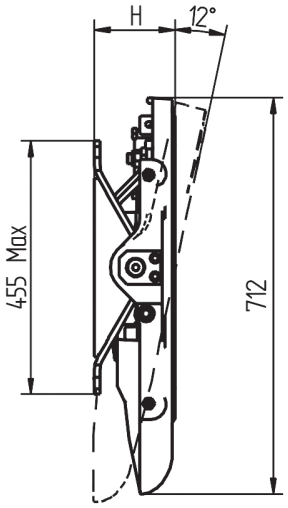

1990 218 B

V.ORLANDI
SISTEMI DI TRAINO

Ricambi - Spare parts
Ersatzteile - Pièces de rechange

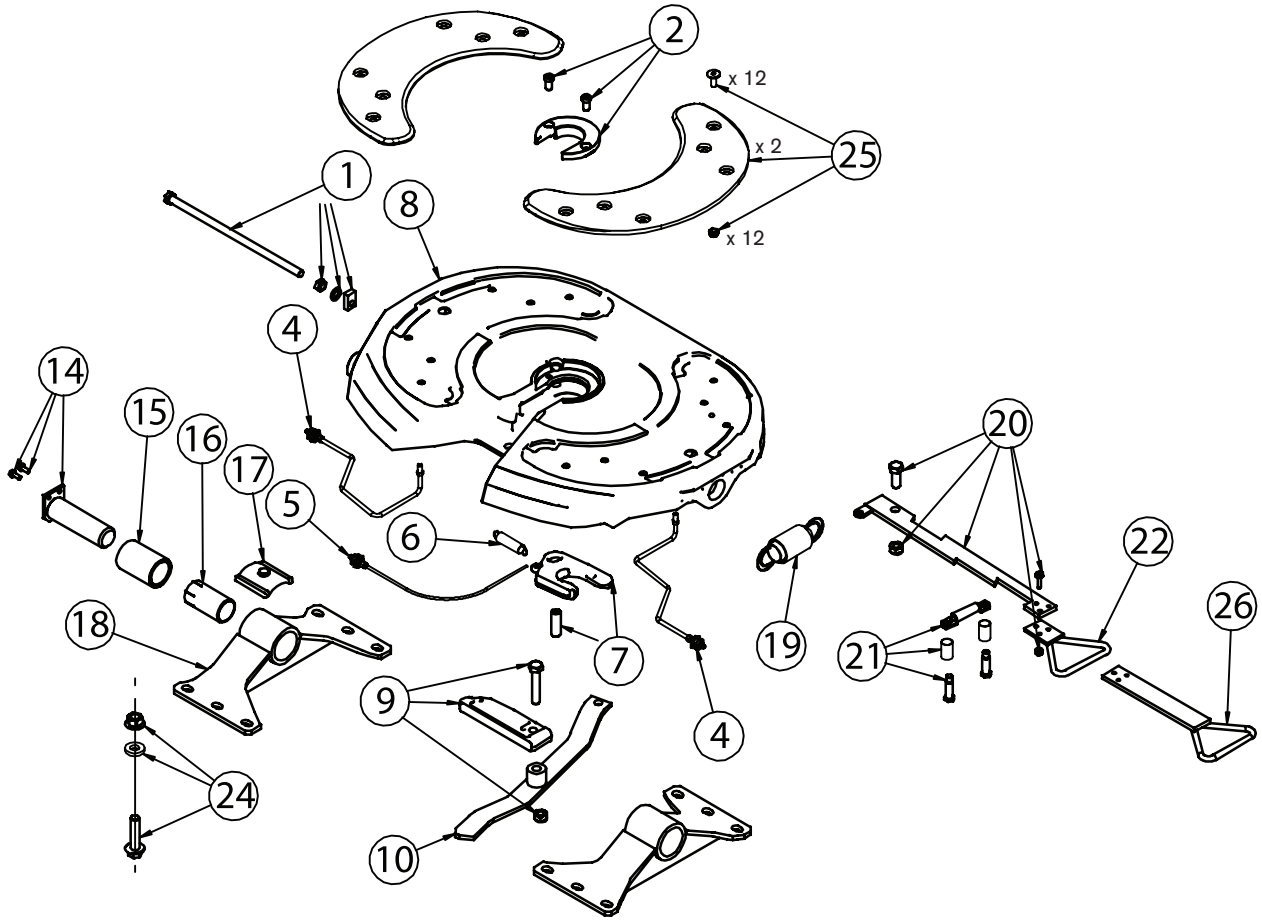

POS.	Tutti i tipi All types Alle Typen Tous les types	Tipo - Type - Typ - Type							
		F2P1A10	F2P1A20	F2P1A30	F2P1A40	F2P1G10	F2P1G20	F2P1G30	F2P1G40
1	RR00054								
2	RR00055								
4						RR00056	RR00056	RR00056	RR00056
5	RR00057								
6	RR00058								
7	RR00059								
9	RR00060								
10	RR00061								
14	RR00062								
15	RR00063								
16	RR00064								
17	RR00065								
18		RR00069	RR00070	RR00071	RR00192	RR00069	RR00070	RR00071	RR00192
19	RR00037								
20	RR00078								
21	RR00048								
22	RR00079								
25		RR00081	RR00081	RR00081	RR00081				
KIT									
24	RR00050								
26	RR00083								
2-6-7	RR00082								
15-16-17	RR00084								

1990 231 C

RP10 - AS/GS

Ralla su perni
Fifth wheel with pivot bearings
Sattelkupplung mit Bolzenlagerung
Sellette d'attelage avec articulation à boulons

2"	Omologazione - Homologation Genehmigung - Homologation	94 / 20 / CE

Dati tecnici - Technical data - Technische Daten - Données techniques

Tipo Type Typ Type	Codice Article number Artikelnummer Numéro d'ordre	Altezza H H-Height H-Bauhöhe Hauteur H mm	Valore D D-Value D-Wert Valeur D kN	Carico verticale U Vertical load U Sattellast U Charge vertical U Ton	Peso Weight Gewicht Poids kg	CRN Omologazione Homologation Genehmigung Homologation
RP10	F2S1A10	140	152	14	139	37743
	F2S1A20	150	152	14	141	37743
	F2S1A30	185	152	14	143	37743
	F2S1G10	140	152	14	139	37743
	F2S1G20	150	152	14	141	37743
	F2S1G30	185	152	14	143	37743

A = Piatto autolubrificante / Autolube plate
G = Ralle con lubrificazione standard / Standard greasing plate

Kit complementari - Complementary kits
Aufrüstsätze - Kits complémentaires

RR 00 083	Prolunga leva di apertura Extention for action lever Verlängerung für Handhebel Prolonge pour levier d'ouverture

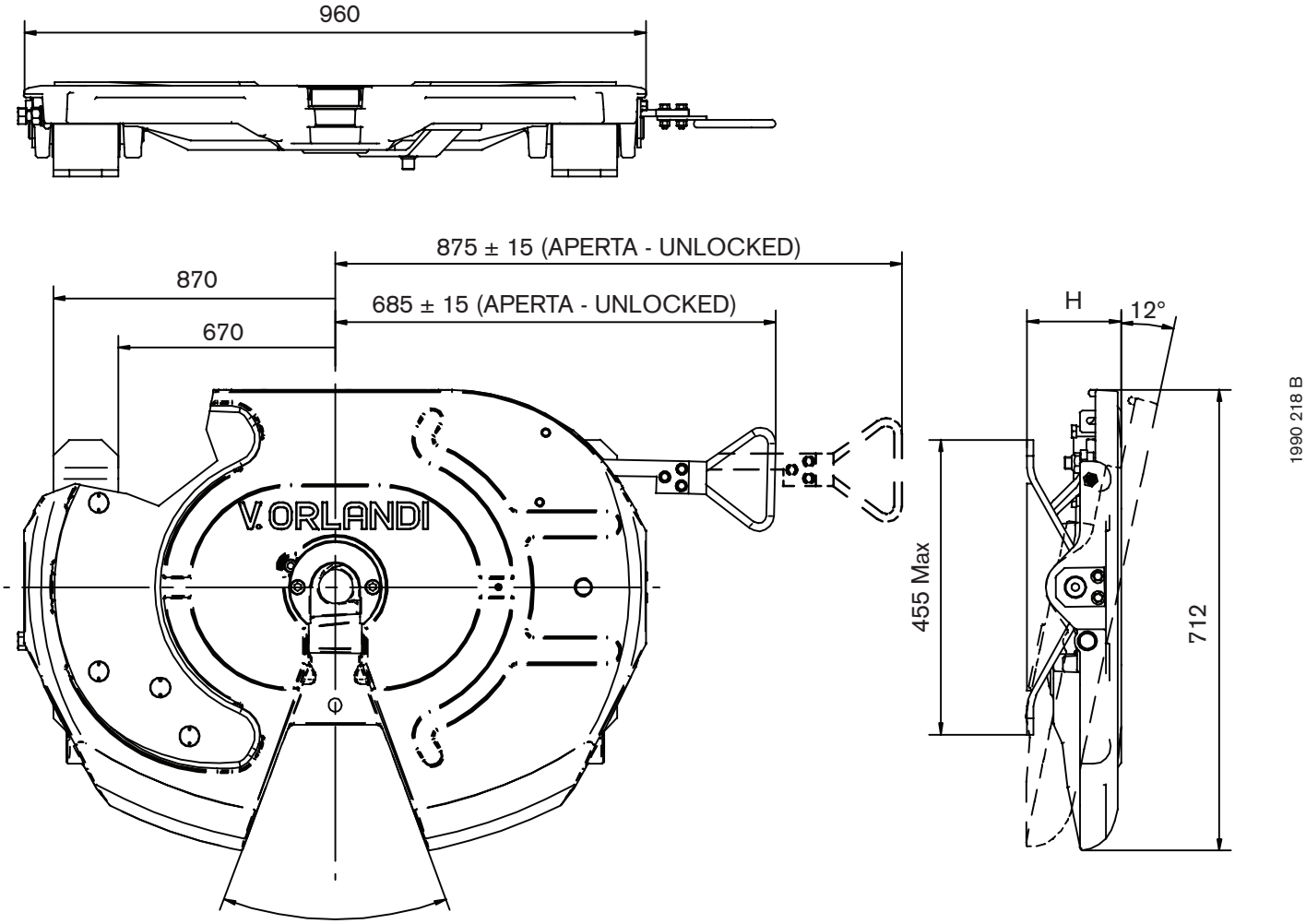

V.ORLANDI
SISTEMI DI TRAINO

Ricambi - Spare parts
Ersatzteile - Pièces de rechange

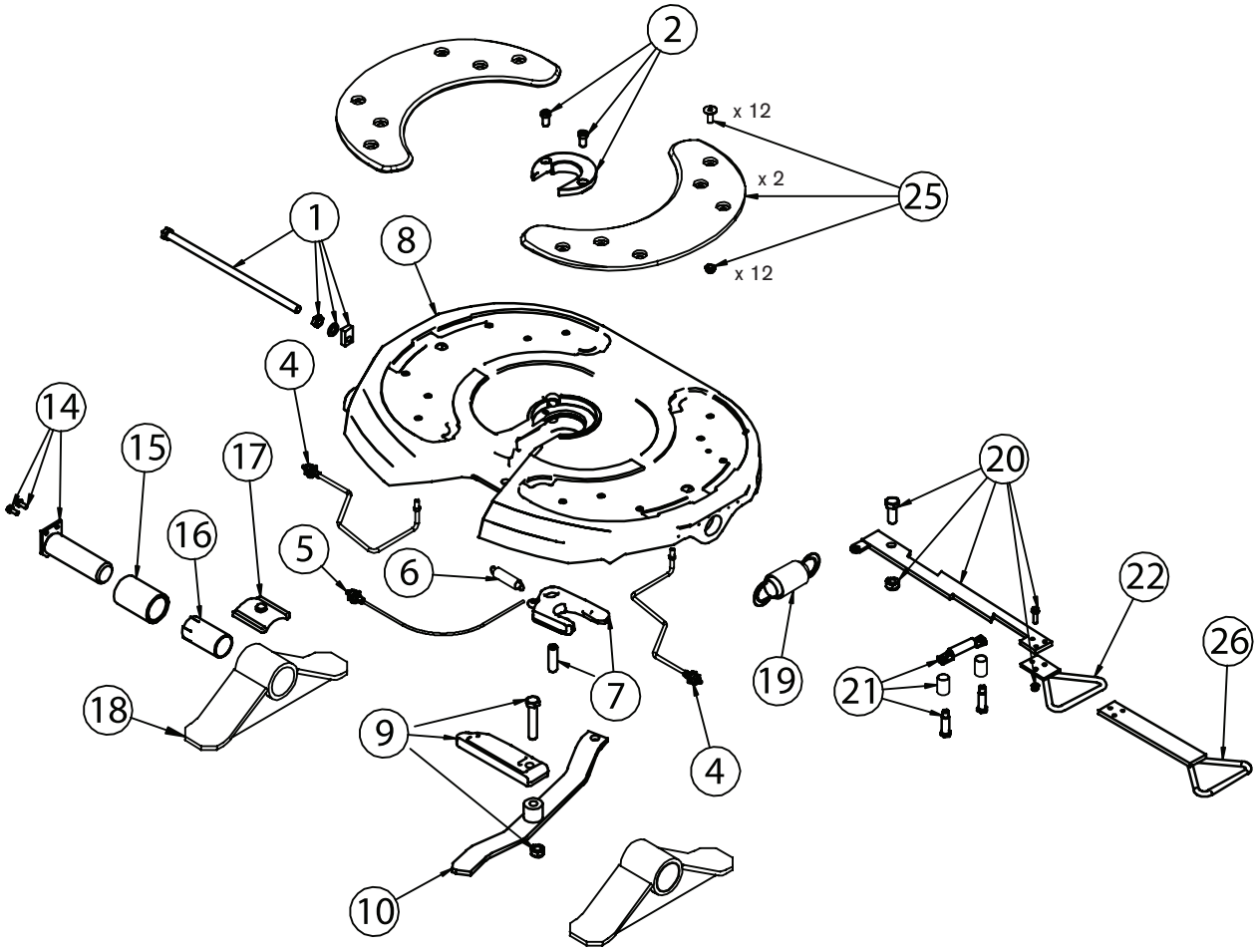

POS.	Tutti i tipi All types Alle Typen Tous les types	Tipo - Type - Typ - Type					
		F2S1A10	F2S1A20	F2S1A30	F2S1G10	F2S1G20	F2S1G30
1	RR00054						
2	RR00055						
4					RR00056	RR00056	RR00056
5	RR00057						
6	RR00058						
7	RR00059						
9	RR00060						
10	RR00061						
14	RR00062						
15	RR00063						
16	RR00064						
17	RR00065						
18		RR00066	RR00067	RR00068	RR00066	RR00067	RR00068
19	RR00037						
20	RR00078						
21	RR00048						
22	RR00079						
25		RR00081	RR00081	RR00081			
KIT							
26	RR00083						
2-6-7	RR00082						
15-16-17	RR00084						

1990 231 C

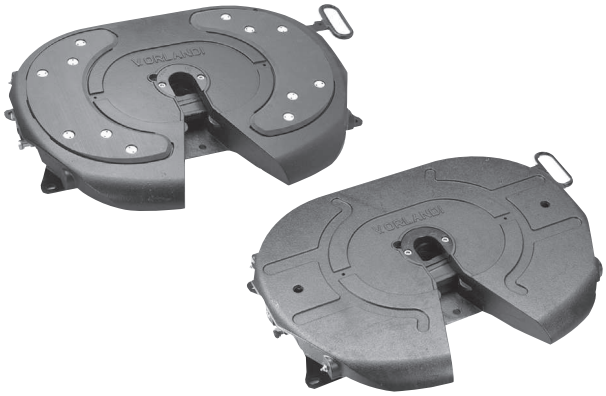

RP50 - AT/GT

Ralla su tamponi - Appoggi ISO
Fifth wheel with rubber bearings - ISO pedestal
Sattelkupplung mit Gummigelenklagerung - ISO Lagerböcke
Sellette d'attelage avec tampons en caoutchouc - Paliers ISO

2"	Omologazione - Homologation Genehmigung - Homologation	ECE R55-01

Dati tecnici - Technical data - Technische Daten - Données techniques

Tipo Type Typ Type	Codice Article number Artikelnummer Numéro d'ordre	Altezza H H-Height H-Bauhöhe Hauteur H mm	Valore D D-Value D-Wert Valeur D kN	Carico verticale U Vertical load U Sattellast U Charge vertical U Ton	Peso Weight Gewicht Poids kg	ECE R55-01 Omologazione Homologation Genehmigung Homologation
RP50	F2T2A20	150	160	22	149	E20 55R-012652
	F2T2A30	185	160	22	152	E20 55R-012652
	F2T2G20	150	160	22	149	E20 55R-012652
	F2T2G30	185	160	22	152	E20 55R-012652

A = Piatto autolubrificante / Autolube plate
G = Ralle con lubrificazione standard / Standard greasing plate

Kit complementari - Complementary kits
Aufrüstsätze - Kits complémentaires

RR 00 083	Extention for action lever

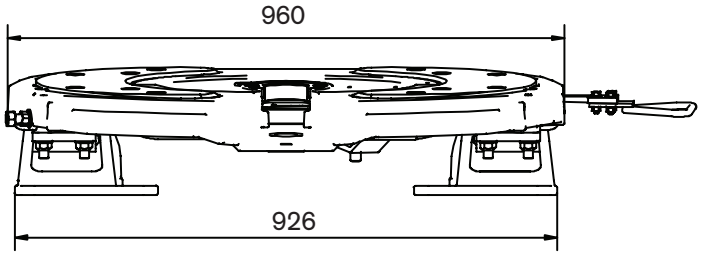

1990 487 A

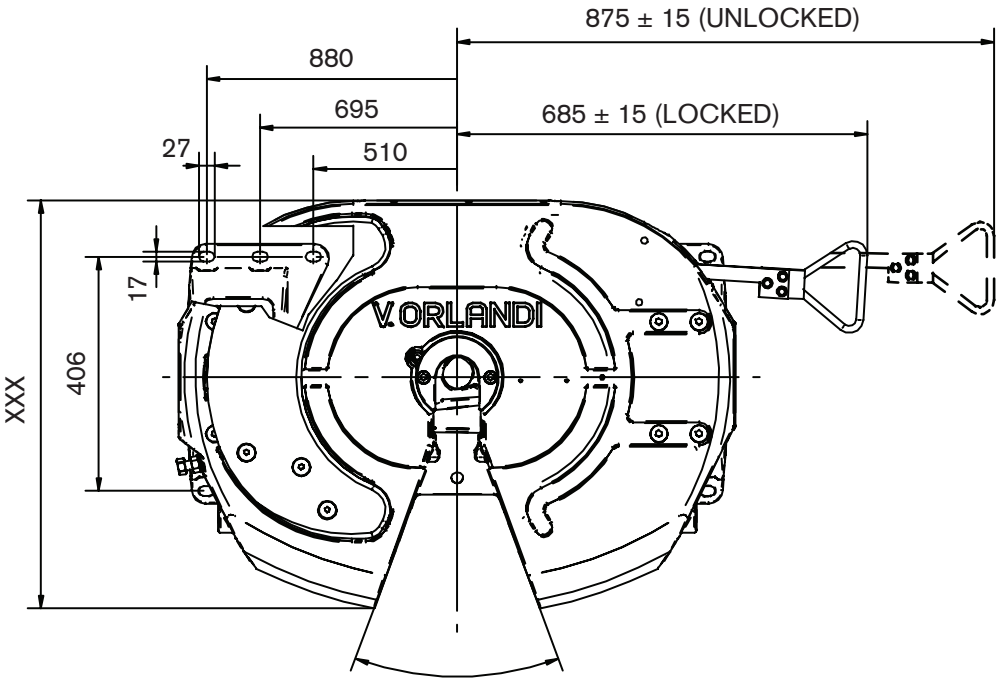

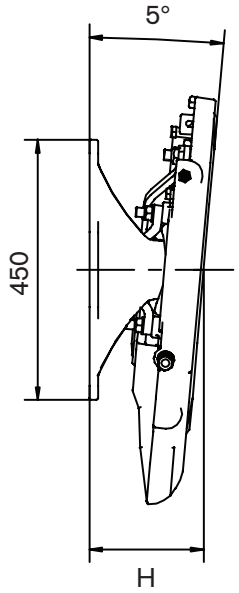

V.ORLANDI
SISTEMI DI TRAINO

Ricambi - Spare parts
Ersatzteile - Pièces de rechange

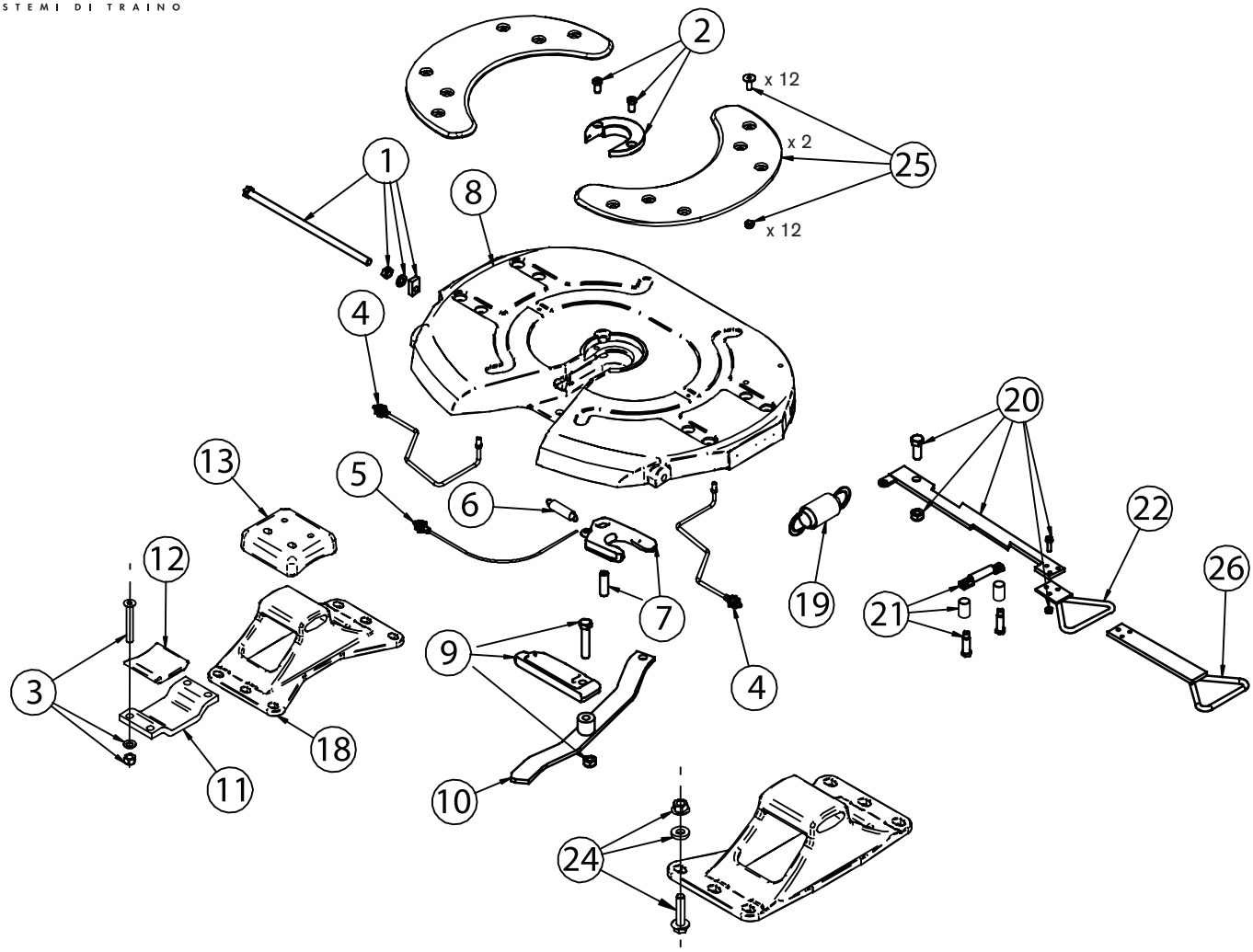

POS.	Tutti i tipi All types Alle Typen Tous les types	Tipo - Type - Typ - Type			
		F2T2A20	F2T2A30	F2T2G20	F2T2G30
1	RR00054				
2	RR00055				
3	RR00019				
4				RR00056	RR00056
5	RR00057				
6	RR00058				
7	RR00059				
9	RR00060				
10	RR00061				
11	RR00007				
12	RR00006				
13	RR00005				
18		RR00072	RR00073	RR00072	RR00073
19	RR00037				
20	RR00078				
21	RR00048				
22	RR00079				
25		RR00081	RR00081		
KIT					
24	RR00050				
26	RR00083				
2-6-7	RR00082				
3-12-13	RR00031				

1990 488 A

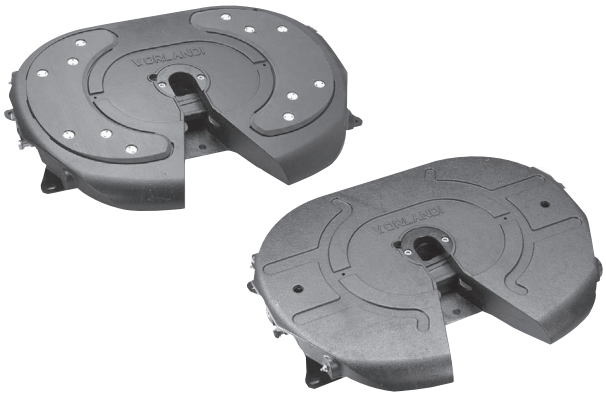

RP50 - ATF/GTF

Ralla su tamponi - Appoggi ISO
Fifth wheel with rubber bearings - ISO pedestal
Sattelkupplung mit Gummigelenklagerung - ISO Lagerböcke
Sellette d'attelage avec tampons en caoutchouc - Paliers ISO

2"	Omologazione - Homologation Genehmigung - Homologation	ECE R55-01

Dati tecnici - Technical data - Technische Daten - Données techniques

Tipo Type Typ Type	Codice Article number Artikelnummer Numéro d'ordre	Altezza H H-Height H-Bauhöhe Hauteur H mm	Valore D D-Value D-Wert Valeur D kN	Carico verticale U Vertical load U Sattellast U Charge vertical U Ton	Peso Weight Gewicht Poids kg	ECE R55-01 Omologazione Homologation Genehmigung Homologation
RP50	F2T2A2F	150	160	22	149	E20 55R-012652
	F2T2A3F	185	160	22	152	E20 55R-012652
	F2T2G2F	150	160	22	149	E20 55R-012652
	F2T2G3F	185	160	22	152	E20 55R-012652

A = Piatto autolubrificante / Autolube plate
G = Ralle con lubrificazione standard / Standard greasing plate

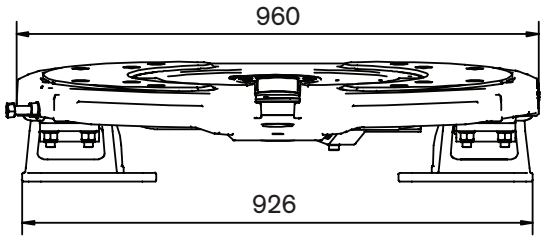

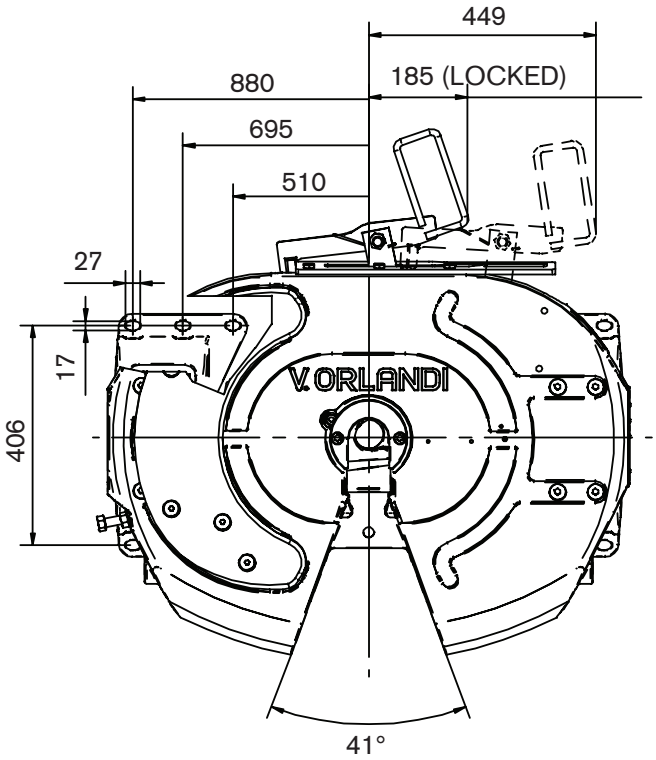

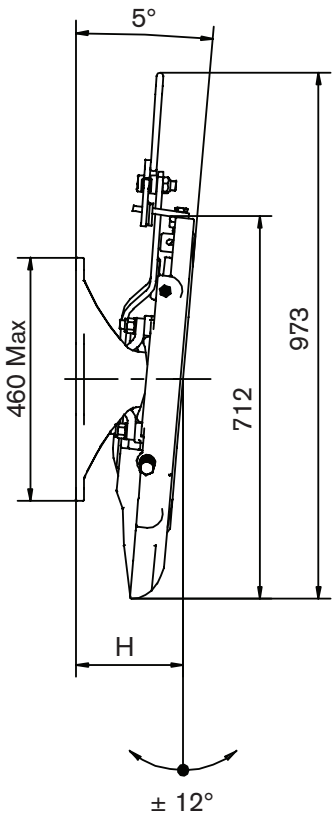

1990 503 A

V.ORLANDI
SISTEMI DI TRAINO

Ricambi - Spare parts
Ersatzteile - Pièces de rechange

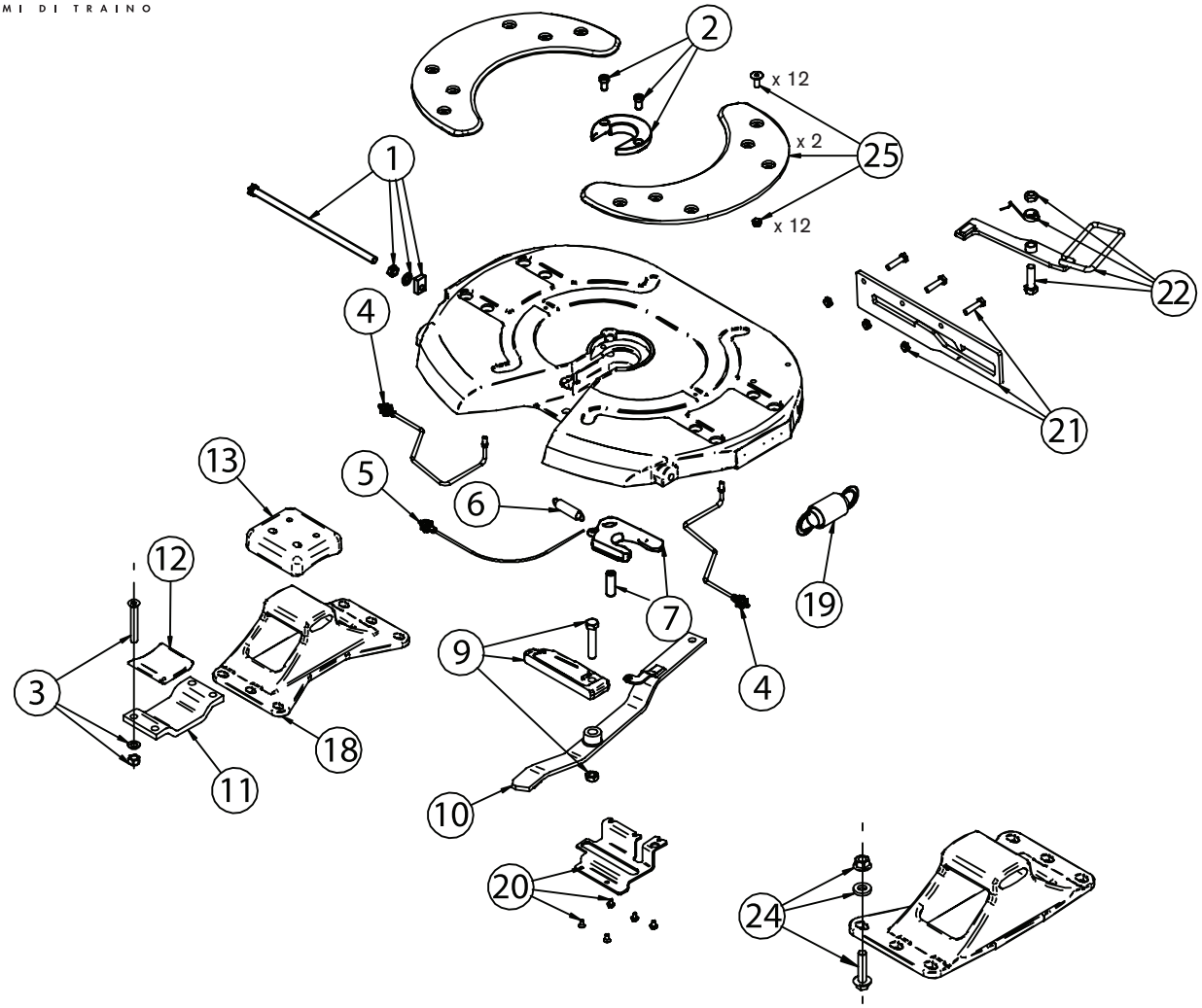

POS.	Tutti i tipi All types Alle Typen Tous les types	Tipo - Type - Typ - Type			
		F2T2A2F	F2T2A3F	F2T2G2F	F2T2G3F
1	RR00054				
2	RR00055				
3	RR00019				
4				RR00056	RR00056
5	RR00057				
6	RR00058				
7	RR00059				
9	RR00193				
10	RR00194				
11	RR00007				
12	RR00006				
13	RR00005				
18		RR00072	RR00073	RR00072	RR00073
19	RR00037				
20	RR00195				
21	RR00196				
22	RR00197				
25		RR00081	RR00081		
KIT					
24	RR00050				
2-6-7	RR00082				
3-12-13	RR00031				
9-10-20-21-22	RR00124				

RP59

Ralla su tamponi - Appoggi ISO
Fifth wheel with rubber bearings - ISO pedestal
Sattelkupplung mit Gummigelenklagerung - ISO Lagerböcke
Sellette d'attelage avec tampons en caoutchouc - Paliers ISO

2"	Omologazione - Homologation Genehmigung - Homologation	ECE R55-01

Dati tecnici - Technical data - Technische Daten - Données techniques

Tipo Type Typ Type	Codice Article number Artikelnummer Numéro d'ordre	Altezza H H-Height H-Bauhöhe Hauteur H mm	A	B	Valore D D-Value D-Wert Valeur D kN	Carico verticale U Vertical load U Sattellast U Charge vertical U Ton	Peso Weight Gewicht Poids kg	ECE R55-01	
								Classe Class Klasse Classe	Omologazione Homologation Genehmigung Homologation
RP59	F2T3G40	190	12°	15°	170	24	200	G50-X	E20 55R-012688
	F2T3G50	250	15°	15°	170	24	215	G50-X	E20 55R-012688

G = Ralle con lubrificazione standard / Standard greasing plate
T = Tamponi / on rubbers

Kit complementari - Complementary kits
Aufrüstsätze - Kits complémentaires

RR 00 083	Extention for action lever
RR 00 159	Convertion kit from 2" to 3,5"

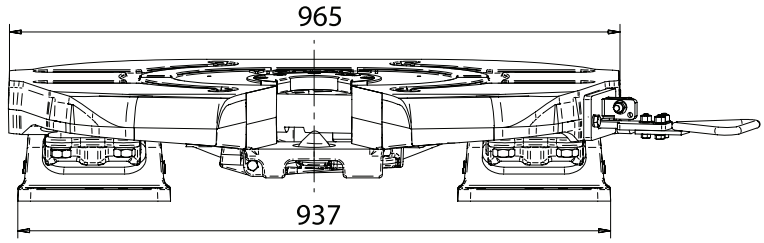

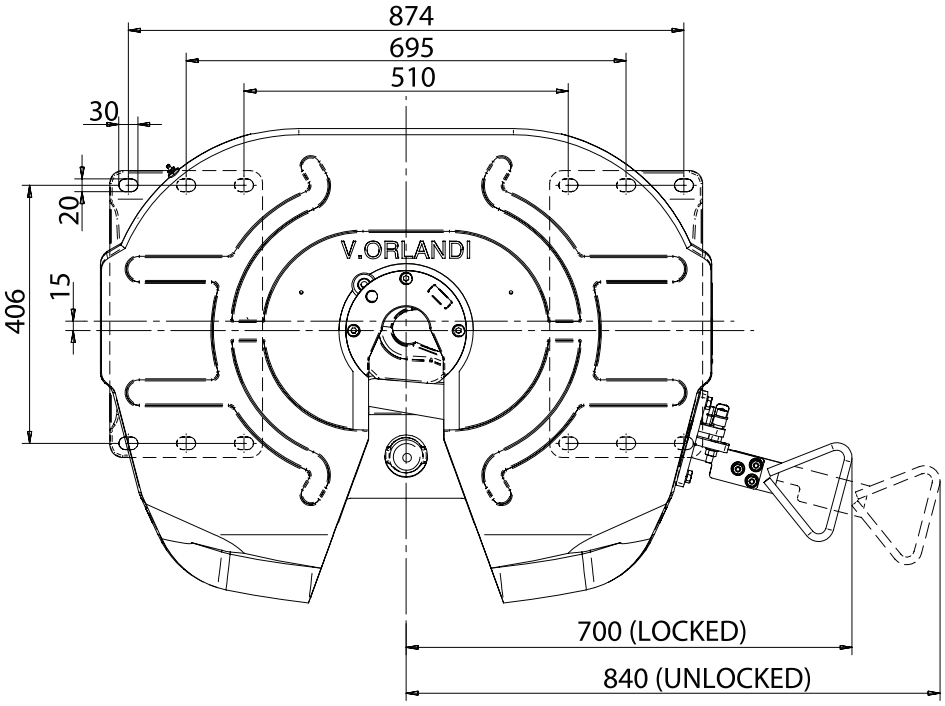

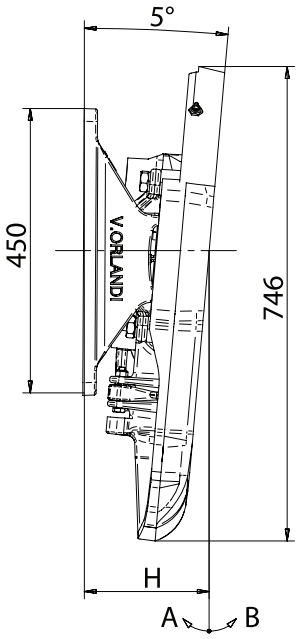

1990 449 A

V.ORLANDI
SISTEMI DI TRAINO

Ricambi - Spare parts
Ersatzteile - Pièces de rechange

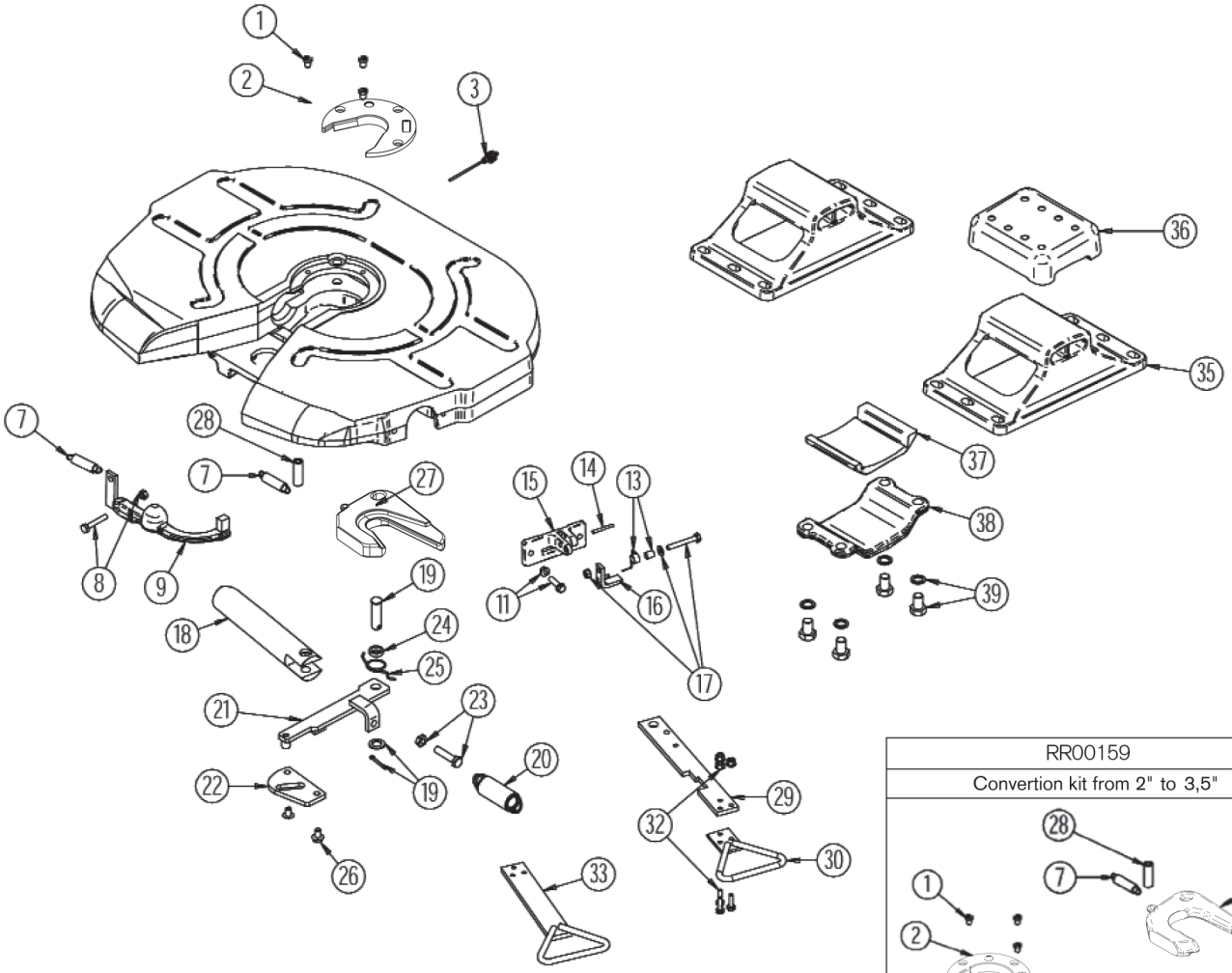

RR00159

Convertion kit from 2" to 3,5"

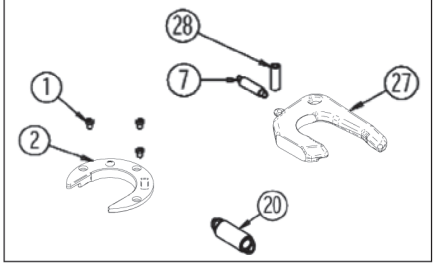

POS.	Tutti i tipi All types Alle Typen Tous les types	Tipo - Type - Typ - Type	
		F2T3G40	F2T1G50
1	RR00125		
2	RR00164		
3	RR00127		
7	RR00129		
8	RR00130		
9	RR00131		
11	RR00132		
13	RR00133		
14	RR00134		
15	RR00135		
16	RR00136		
17	RR00137		
18	RR00138		
19	RR00139		
20	RR00140		
21	RR00141		
22	RR00142		

POS.	Tutti i tipi All types Alle Typen Tous les types	Tipo - Type - Typ - Type	
		F2T3G40	F2T3G50
23	RR00143		
24	RR00144		
25	RR00145		
26	RR00146		
27	RR00165		
28	RR00148		
29	RR00149		
30	RR00079		
32	RR00151		
35		RR00152	RR00153
36	RR00154		
37	RR00155		
38	RR00156		
39	RR00157		
KIT			
1,2,7,20,27,28	RR00166		
1,2,3,7,20,27,28	RR00167		
36,37,39	RR00161		
1,2,7,27	RR00168		
33	RR00083		

1990 450 A

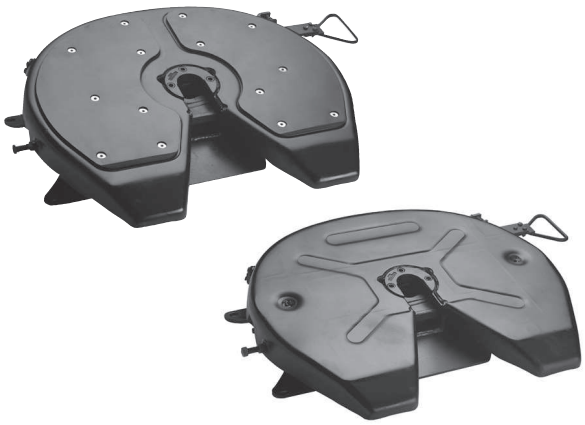

RS08 - AP/GP

Ralla su perni - Appoggi ISO
Fifth wheel with pivot bearings - ISO pedestal
Sattelkupplung mit Bolzenlagerung - ISO Lagerböcke
Sellette d'attelage avec articulation à boulons - Paliers ISO

2"	Omologazione - Homologation Genehmigung - Homologation	94 / 20 / CE ECE R55-01

Dati tecnici - Technical data - Technische Daten - Données techniques

Tipo Type Typ Type	Codice Article number Artikelnummer Numéro d'ordre	Altezza H H-Height H-Bauhöhe Hauteur H mm	Valore D D-Value D-Wert Valeur D kN	Carico verticale U Vertical load U Sattellast U Charge vertical U Ton	Peso Weight Gewicht Poids kg	94 / 20 / CE		ECE R55-01
						Classe Class Klasse Classe	Omologazione Homologation Genehmigung Homologation	Omologazione Homologation Genehmigung Homologation
RS08	FSP1A10	150	152	20	130	G50-X	e11/00-5489	E11/00-5489
	FSP1A30	185	152	20	132	G50-X	e11/00-5489	E11/00-5489
	FSP1G10	150	152	20	128	G50-X	e11/00-5489	E11/00-5489
	FSP1G30	185	152	20	130	G50-X	e11/00-5489	E11/00-5489

A = Piatto autolubrificante / Autolube plate
G = Ralle con lubrificazione standard / Standard greasing plate

Kit complementari - Complementary kits
Aufrüstsätze - Kits complémentaires

RR 00 083	Prolunga leva di apertura Extention for action lever Verlängerung für Handhebel Prolonge pour levier d'ouverture

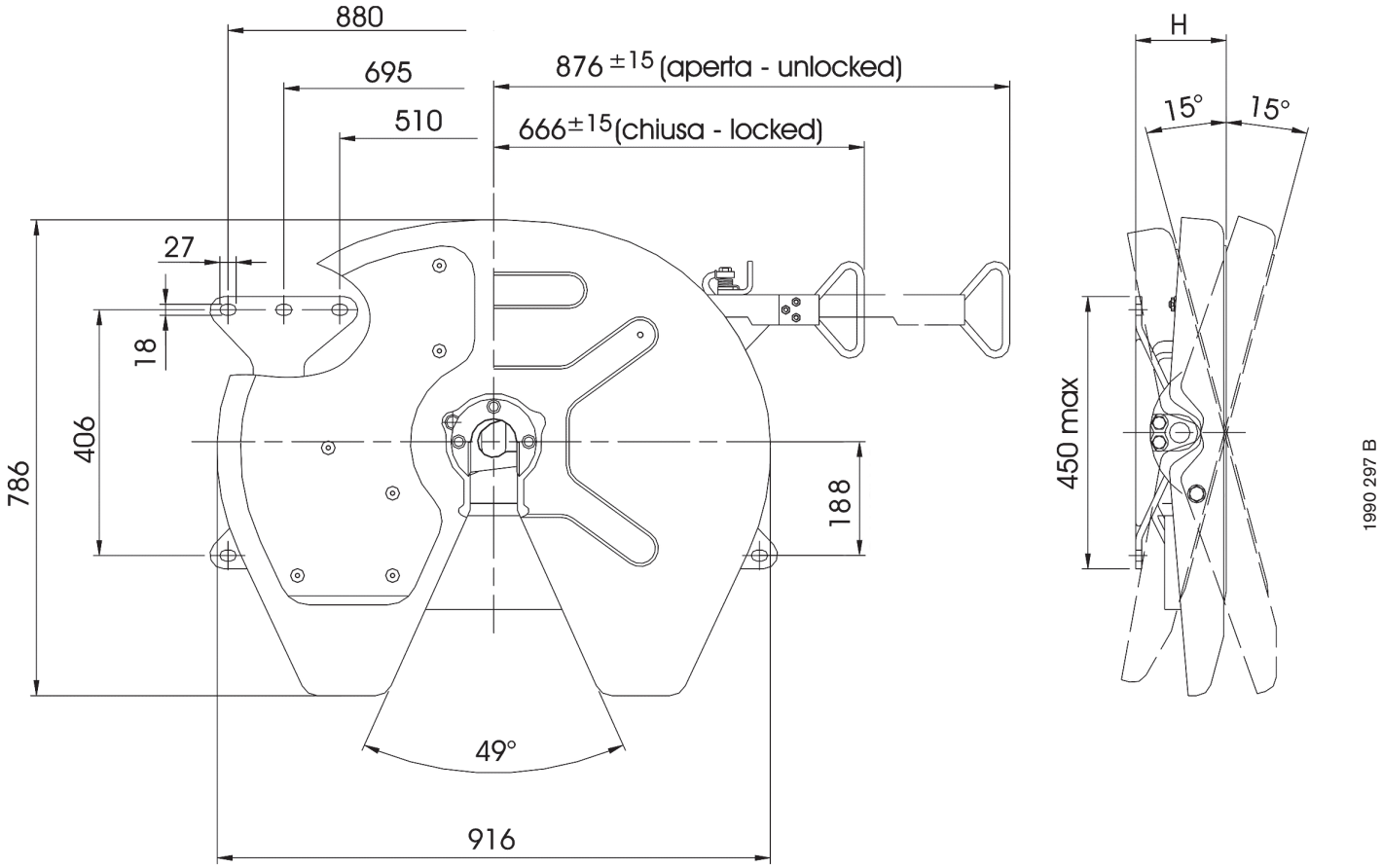

Ricambi - Spare parts
Ersatzteile - Pièces de rechange

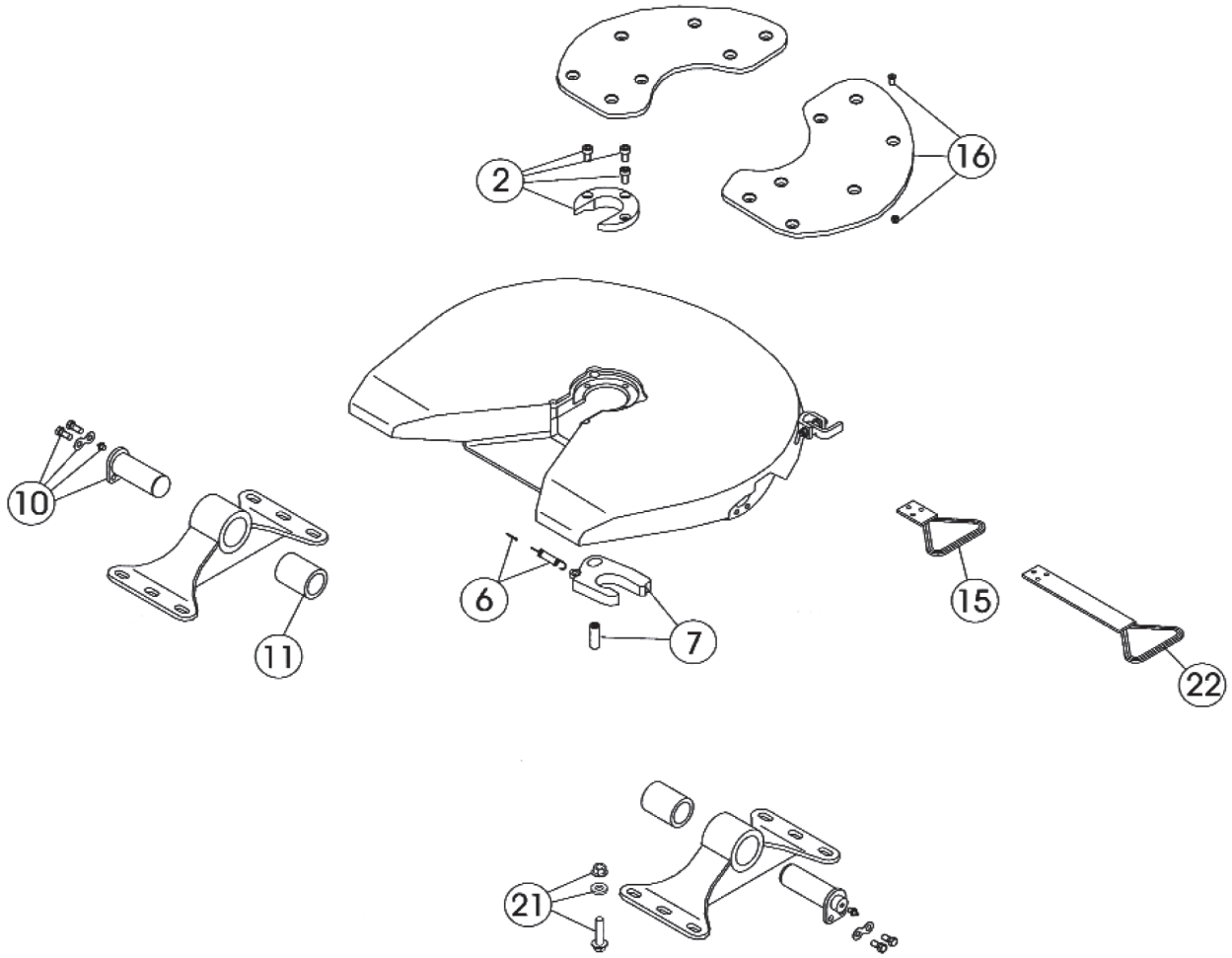

POS.	Tutti i tipi All types Alle Typen Tous les types	Tipo - Type - Typ - Type	
		FSP1A10	FSP1A30
10	RR00092		
11	RR00093		
15	RR00079		
16		RR00100	RR00100
KIT			
21	RR00050		
22	RR00083		
23 (2-6-7)	RR00101		

1990 269 B

RP90

Ralla su tamponi - Appoggi ISO
Fifth wheel with rubber bearings - ISO pedestal
Sattelkupplung mit Gummigelenklagerung - ISO Lagerböcke
Sellette d'attelage avec tampons en caoutchouc - Paliers ISO

3,5"	Omologazione - Homologation Genehmigung - Homologation	ECE R55-01 94 / 20 / CE

Dati tecnici - Technical data - Technische Daten - Données techniques

Tipo Type Typ Type	Codice Article number Artikelnummer Numéro d'ordre	Altezza H H-Height H-Bauhöhe Hauteur H mm	A	B	Valore D D-Value D-Wert Valeur D kN	Carico verticale U Vertical load U Sattellast U Charge vertical U Ton	Peso Weight Gewicht Poids kg	ECE R55-01		94/20/CE
								Classe Class Klasse Classe	Omologazione Homologation Genehmigung Homologation	Omologazione Homologation Genehmigung Homologation
RP90	F3T1G40	190	12°	15°	260	40	200	S	E20-2568	e20-1225
	F3T1G50	250	15°	15°	260	40	215	S	E20-2568	e20-1225

G = Ralle con lubrificazione standard / Standard greasing plate
T = Tamponi / on rubbers

Kit complementari - Complementary kits
Aufrüstsätze - Kits complémentaires

RR 00 083	Extention for action lever
RR 00 166	Convertion kit from 3,5" to 2"

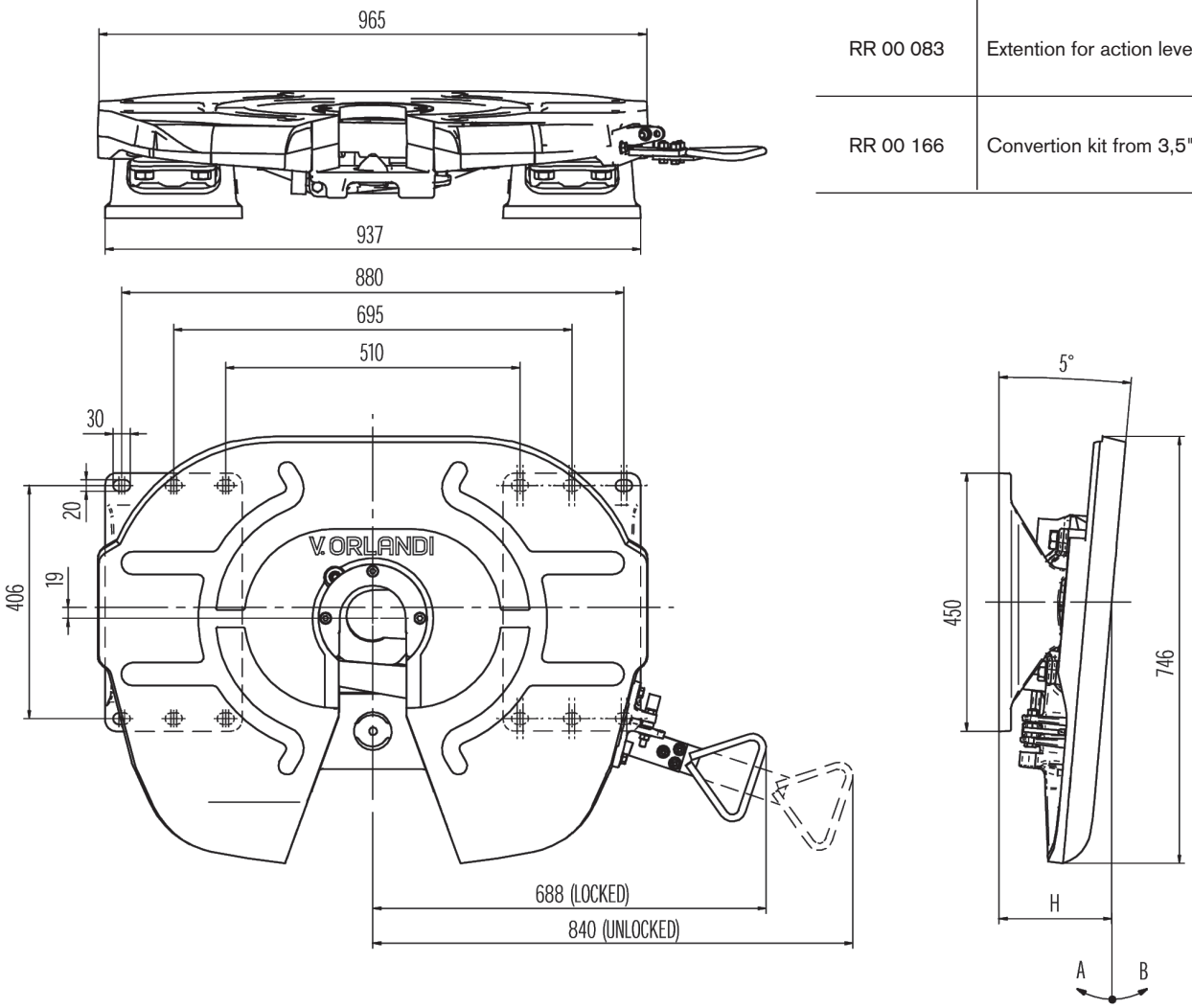

1990 433 A

V.ORLANDI
SISTEMI DI TRAINO

Ricambi - Spare parts
Ersatzteile - Pièces de rechange

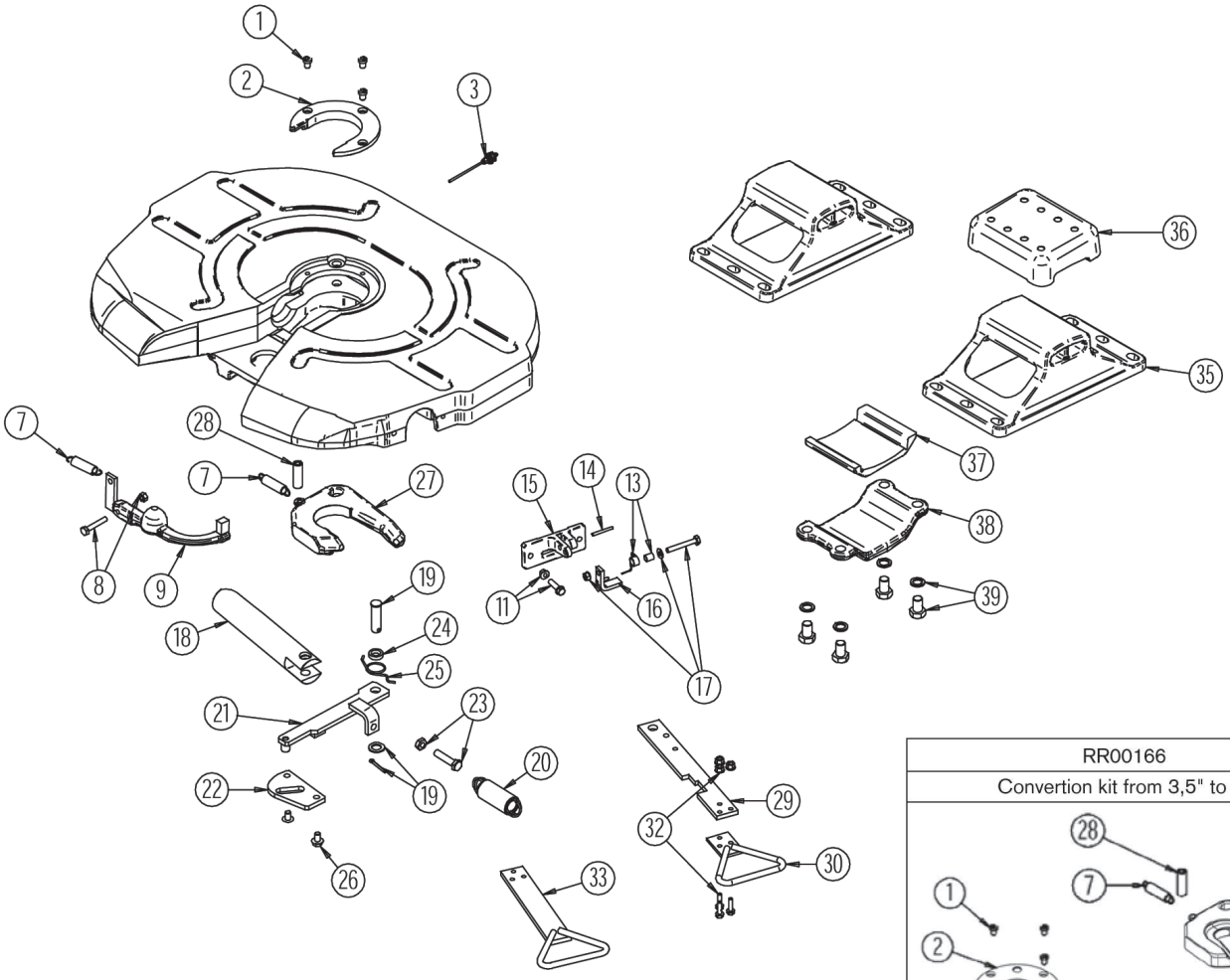

RR00166

Convertion kit from 3,5" to 2"

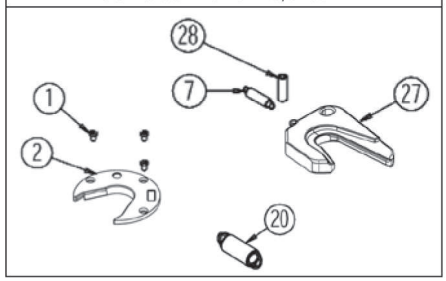

1990 434 A

POS.	Tutti i tipi All types Alle Typen Tous les types	Tipo - Type - Typ - Type	
		F3T1G40	F3T1G50
1	RR00125		
2	RR00126		
3	RR00127		
7	RR00129		
8	RR00130		
9	RR00131		
11	RR00132		
13	RR00133		
14	RR00134		
15	RR00135		
16	RR00136		
17	RR00137		
18	RR00138		
19	RR00139		
20	RR00140		
21	RR00141		
22	RR00142		

POS.	Tutti i tipi All types Alle Typen Tous les types	Tipo - Type - Typ - Type	
		F3T1G40	F3T1G50
23	RR00143		
24	RR00144		
25	RR00145		
26	RR00146		
27	RR00147		
28	RR00148		
29	RR00149		
30	RR00150		
32	RR00151		
35		RR00152	RR00153
36	RR00154		
37	RR00155		
38	RR00156		
39	RR00157		
KIT			
1,2,7,20,27,28	RR00159		
1,2,3,7,20,27,28	RR00160		
36,37,38	RR00161		
1,2,7,27	RR00162		
33	RR00163		

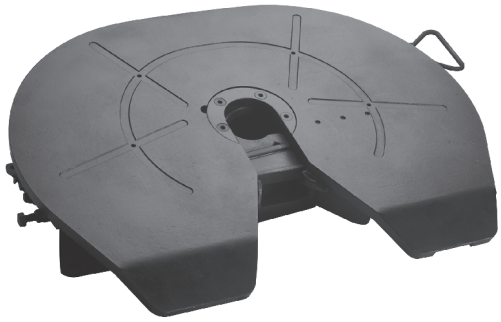

NEW RS35 - GP

Ralla su perni - Appoggi ISO
Fifth wheel with pivot bearings - ISO pedestal
Sattelkupplung mit Bolzenlagerung - ISO Lagerböcke
Sellette d'attelage avec articulation à boulons - Paliers ISO

3,5"	Omologazione - Homologation Genehmigung - Homologation	94 / 20 / CE ECE R55-01

Dati tecnici - Technical data - Technische Daten - Données techniques

Tipo Type Typ Type	Codice Article number Artikelnummer Numéro d'ordre	Altezza H H-Height H-Bauhöhe Hauteur H mm	Valore D D-Value D-Wert Valeur D kN	Carico verticale U Vertical load U Sattellast U Charge vertical U Ton	Peso Weight Gewicht Poids kg	94 / 20 / CE		ECE R55-01
						Classe Class Klasse Classe	Omologazione Homologation Genehmigung Homologation	Omologazione Homologation Genehmigung Homologation
RS35	F3P1G31	185	240	36	212	G50-X	e11/00-5994	E11/00-5994

Kit complementari - Complementary kits
Aufrüstsätze - Kits complémentaires

RR 00 083	Prolunga leva di apertura Extention for action lever Verlängerung für Handhebel Prolonge pour levier d'ouverture

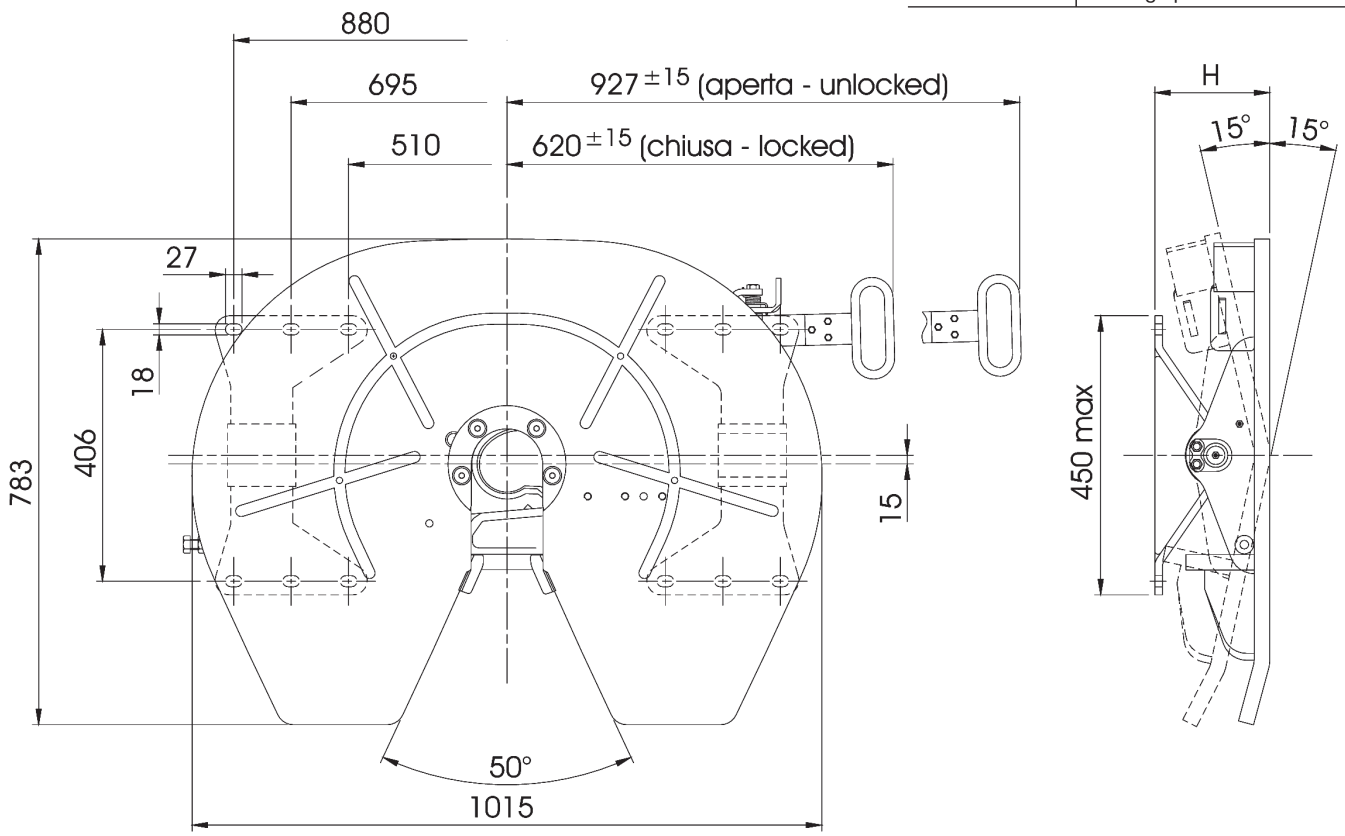

1990 299 B

Ricambi - Spare parts
Ersatzteile - Pièces de rechange

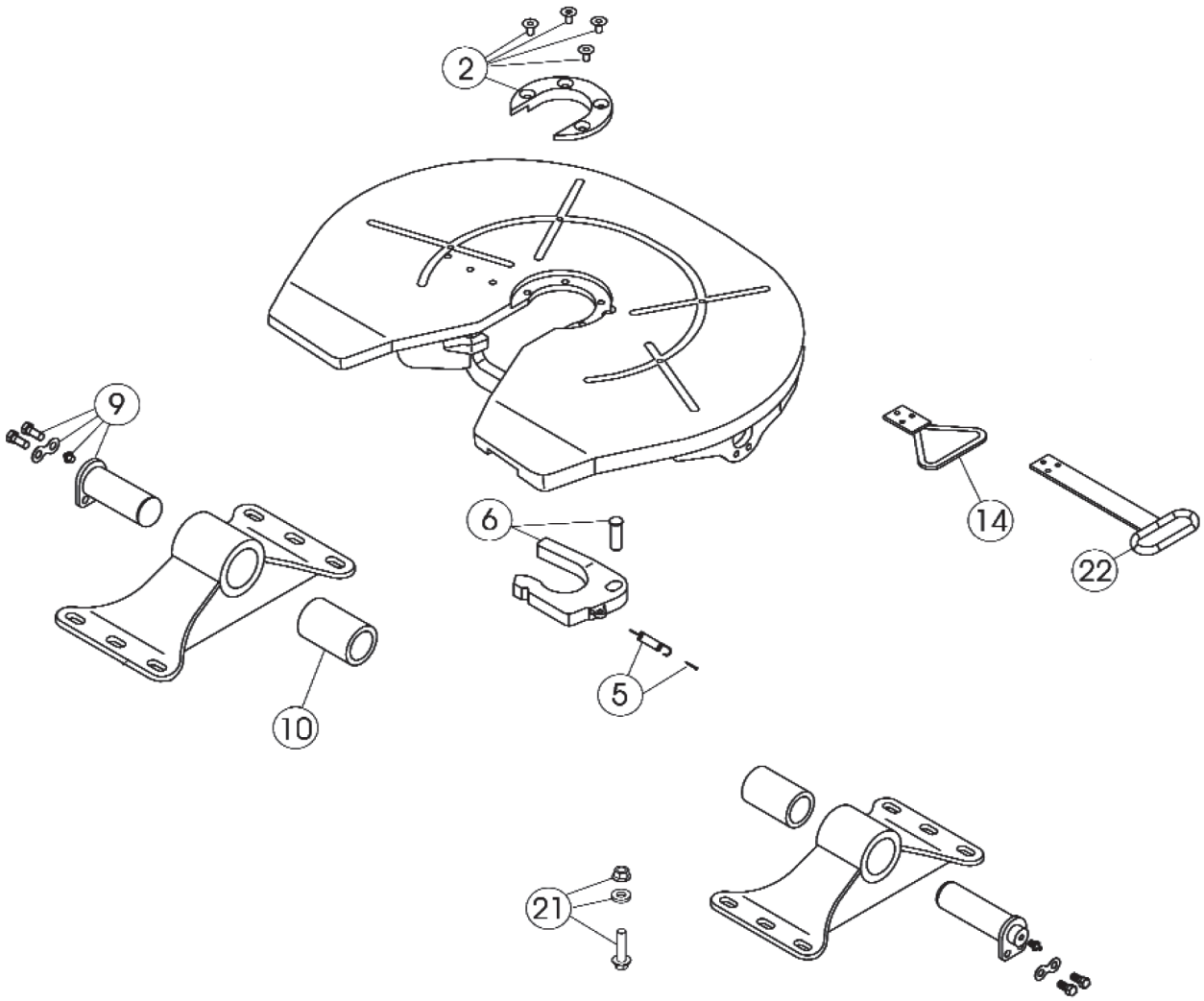

POS.	Tutti i tipi All types Alle Typen Tous les types	Tipo - Type - Typ - Type	
		F3P1G30*	F3P1G31
9	RR00111		
10	RR00112		
14	RR00079		
KIT			
21	RR00050		
22	RR00083		
23 (2-5-6)		RR00116	RR00123

*In produzione fino al 12/2007
*In production till 12/2007
*In Produktion bis 12/2007
*En production jusqu'en 12/2007

1990 346 B

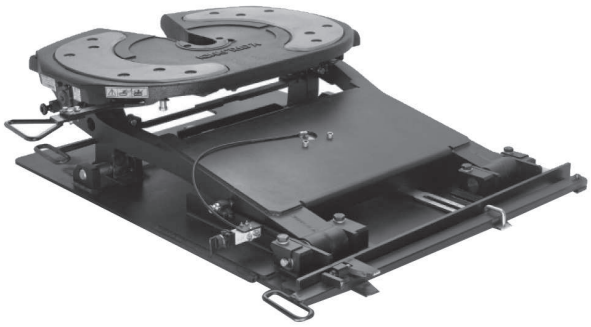

FDH

Ralla doppia altezza
Height-adjustable fifth wheel
Hubsattelkupplung
Sellette d'attelage bi-hauter

2”	Omologazione - Homologation Genehmigung - Homologation	ECE R55-01

Dati tecnici - Technical data - Technische Daten - Données techniques

Tipo Type Typ Type	Codice Article number Artikelnummer Numéro d’ordre	Altezza H H-Height H-Bauhöhe Hauteur H mm	Carico verticale U Vertical load U Sattellast U Charge vertical U Ton	Valore D D-Value D-Wert Valeur D kN	Peso Weight Gewicht Poids kg	Dimensioni Dimensions Dimensionen Dimensions mm	ECE R55-01	
							Classe Class Klasse Classe	Omologazione Homologation Genehmigung Homologation
FDH	FDHG001 FDHA001	167 - 267	18	120	341	1205 x 1000	S	E20-012741
	FDHG002 FDHA002	167 - 317	18	120	344	1205 x 1000	S	E20-012741
	FDHG003 FDHA003	167 - 367	18	120	346	1205 x 1000	S	E20-012741

La versione standard non prevede fori per fissaggio al telaio - The standard version is not drilled
Die basis Version wird ohne Bohrungen geliefert - La version standard ne prévoit pas de trous pour la fixation au châssis

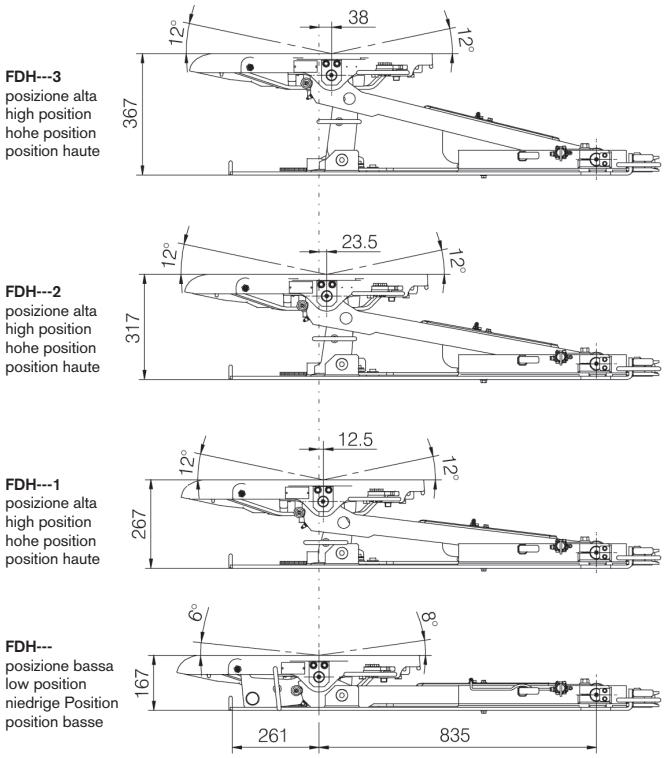

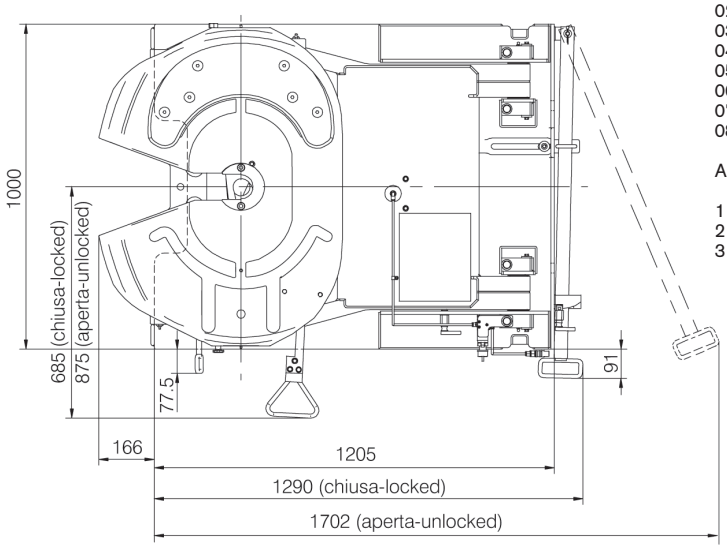

Ex: Codice d'ordine / Part number
Set-Bestellnummer / Set-Numéro d'ordre

	FDH	G	00	1
Ralla doppia altezza Height-adjustable fifth wheel Hubsattelkupplung Sellette d'attelage bi-hauteur				
Versione piatto ralla - Plate version Ausführung Aufliegerplatte der Sattelkupplung Version plateau sellette d'attelage				
Tipo di foratura - Type of drilling Art der Bohrungen - type de perçage				
Altezza - Height - Bauhöhe - Hauteur				

Versione piatto ralla - Plate version - Ausführung Ausfliegerplatte der Sattelkupplunh - version avec plateau sellette d'attelage

G = Ralla con lubrificazione standard
Standard greasing plate
Sattelkupplung mit standardschmierung
Sellette d'attelage avec lubrification standard
A = Piatto autolubrificante
Autolube plate
Selbstchmierende Aufliegerplatte
Sellette d'attelage à graissage automatique

Tipo di foratura - Type of drilling - Art der Bohrungen - Type de perçage

00 = standard (non forata - not drilled - nicht durchbohrt - non peçrèe)
01 = Daimler
02 = Iveco
03 = Scania
04 = Volvo
05 = Man
06 = Renault
07 = Daf
08 = Mercedes new Actros

Altezza - Height - Bauhöhe - Hauter

1 = 267
2 = 317
3 = 367

1990 464 A

V.ORLANDI
SISTEMI DI TRAINO

Ricambi - Spare parts
Ersatzteile - Pièces de rechange

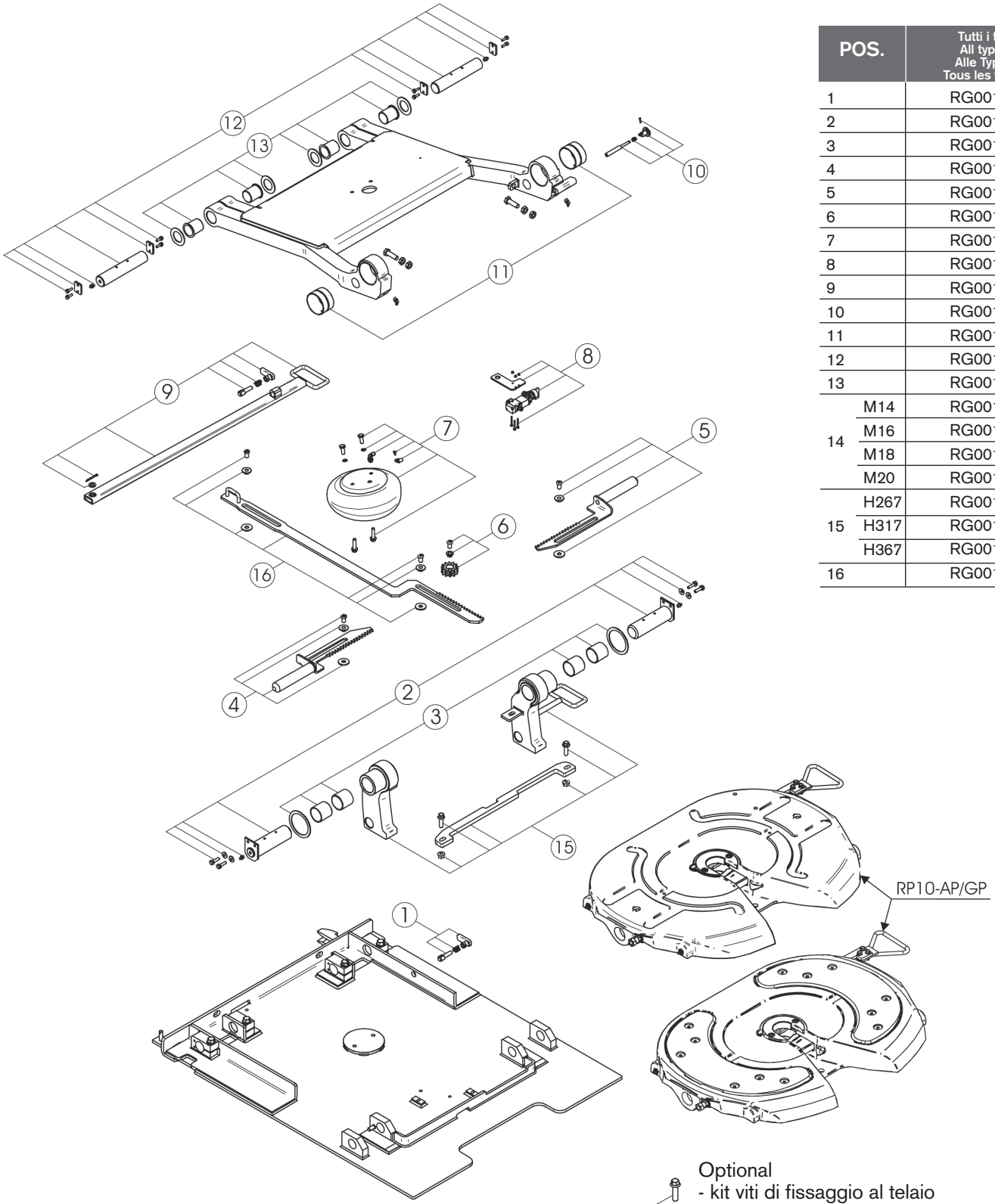

POS.		Tutti i tipi All types Alle Typen Tous les types
1		RG00186
2		RG00187
3		RG00171
4		RG00172
5		RG00173
6		RG00174
7		RG00175
8		RG00176
9		RG00177
10		RG00178
11		RG00179
12		RG00180
13		RG00181
14	M14	RG00182
	M16	RG00183
	M18	RG00184
	M20	RG00185
15	H267	RG00188
	H317	RG00189
	H367	RG00190
16		RG00191

14

Optional
- kit viti di fissaggio al telaio
- Frame fixing screws kit
- kit Befestingungsschrauben für Fahrzeugrahmen
- Kit de vis de fixation au châssis

1990 465 B

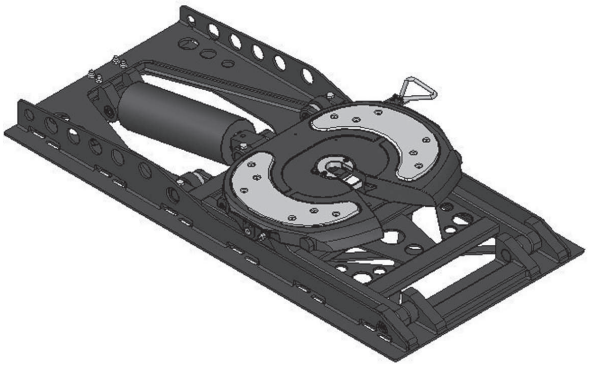

FPX

Ralla sollevatrice
Lifting fifth wheel
Hubsattelkupplung
Selette relevable

2”	Omologazione - Homologation Genehmigung - Homologation	94 / 20 / CE ECE R55-01

Dati tecnici - Technical data - Technische Daten - Données techniques

Tipo Type Typ Type	Codice Article number Artikelnummer Numéro d’ordre	Carico sollevabile Ton	Peso Weight Gewicht Poids kg	Larghezza telaio Height Bauhöhe Hauteur mm	Dimensioni Dimensions Dimensionen Dimensions mm
FPX	F2PXG00	22	658	780 - 930	2130 x 1030
	F2PXA00	22	655	780 - 930	2130 x 1030

A = Piatto autolubrificante / Autolube plate
G = Ralle con lubrificazione standard / Standard greasing plate

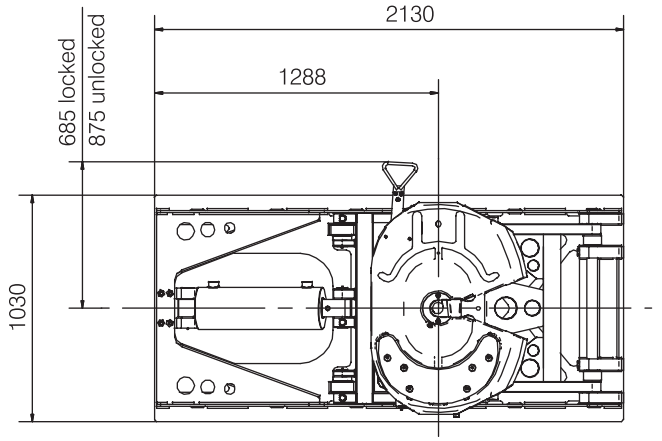

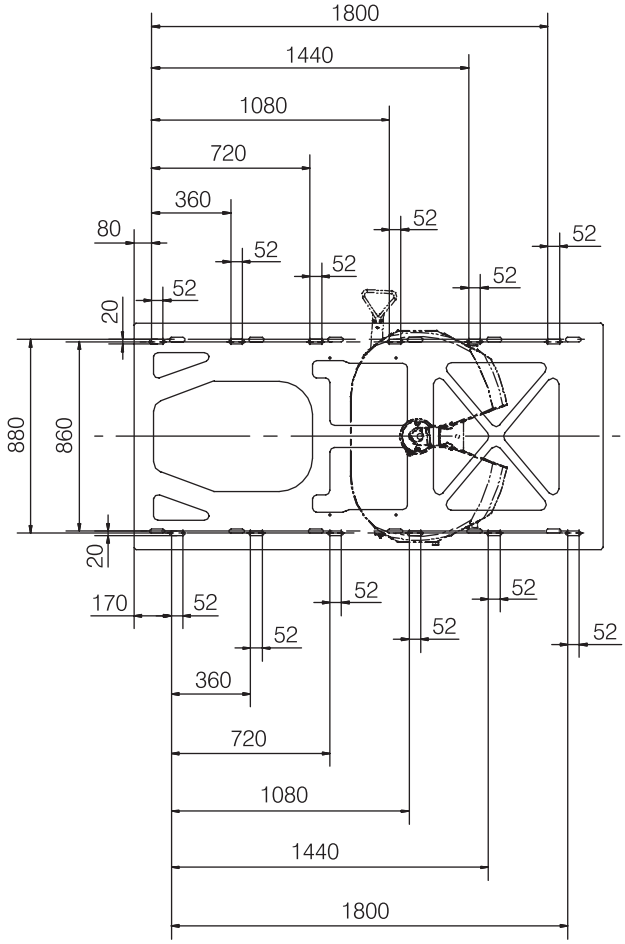

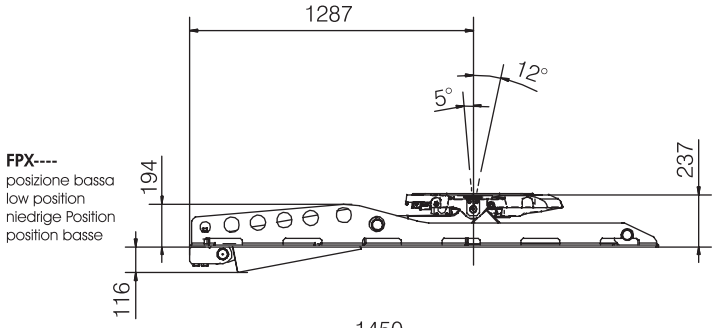

FPX----
posizione bassa
low position
niedrige Position
position basse

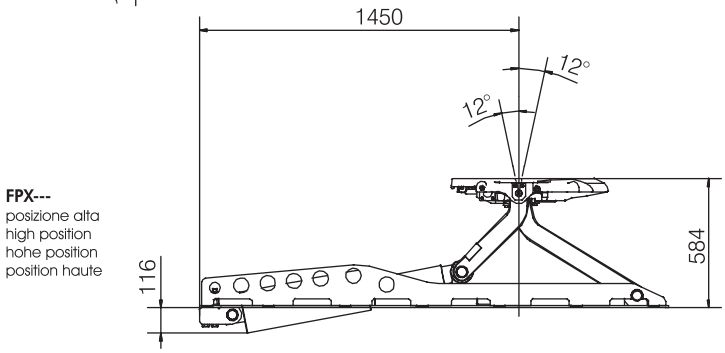

FPX---
posizione alta
high position
hohe position
position haute

I modelli FPX non sono adatti per impiego su strada pubblica
The models FPX cannot be used on pubblic roads
Die Modelle FPX sind nicht einsetzbar auf öffentlichen Straßen
Les modèles FPX ne sont pas aptes au service sur la route publique

Ricambi - Spare parts
Ersatzteile - Pièces de rechange

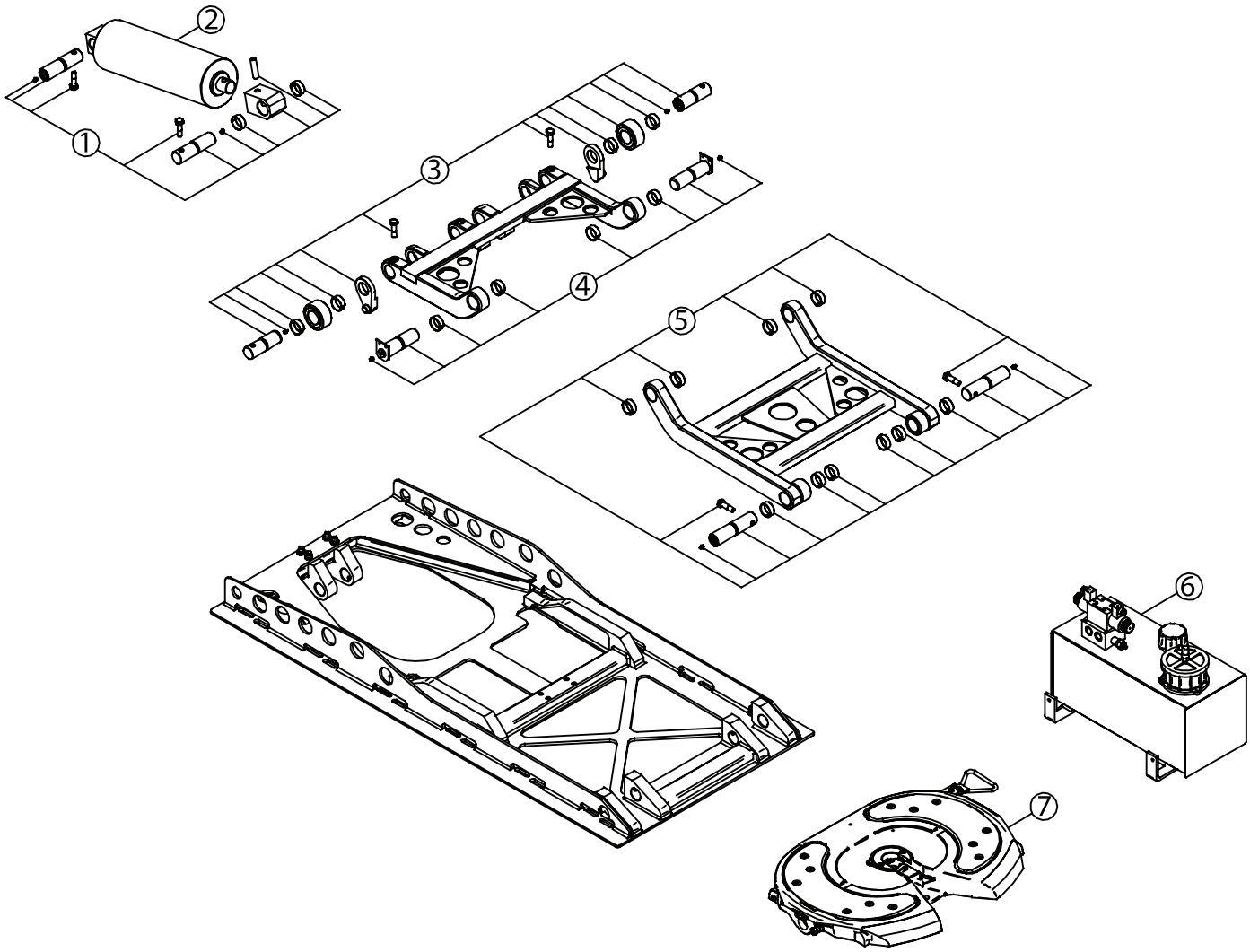

POS.	Tutti i tipi All types Alle Typen Tous les types	Tipo - Type - Typ - Type	
		F2PXA00	F2PXG00
1	RR00198		
2	RR00199		
3	RR00200		
4	RR00201		
5	RR00202		
6	RR00203		
7		F2PXA0P	F2PXG0P

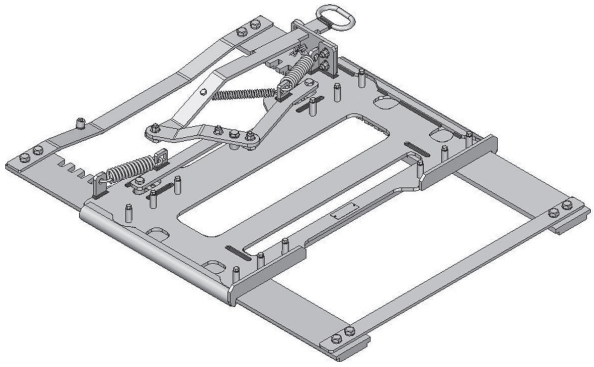

FSL

Piastre di avanzamento ralla
Fifth wheel slider
Verschaiebeeinrichtung
Coulissant peur selette

2”	Omologazione - Homologation Genehmigung - Homologation	ECE R55-01

Dati tecnici - Technical data - Technische Daten - Données techniques

Tipo Type Typ Type	Codice Article number Artikelnummer Numéro d’ordre	Carico verticale U Vertical load U Sattellast U Charge vertical U Ton	Valore D D-Value D-Wert Valeur D kN	Peso Weight Gewicht Poids kg	Larghezza telaio Height Bauhöhe Hauteur mm	Dimensioni Dimensions Dimensionen Dimensions mm	Classe Class Klasse Classe	Omologazione Homologation Genehmigung Homologation
FSL	FSL0000	18	135	120	780 - 900	1250 x 960	S	ECE R55-01
	FSL1000	18	135	126	930	1250 x 1060	S	ECE R55-01

La versione standard non prevede fori per fissaggio al telaio - The standard version is not drilled

Die basis Version wird ohne Bohrungen geliefert - La version standard ne prévoit pas de trous pour la fixation au châssis

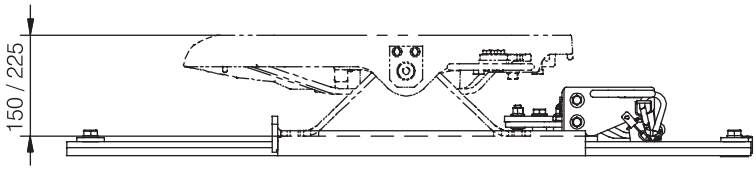

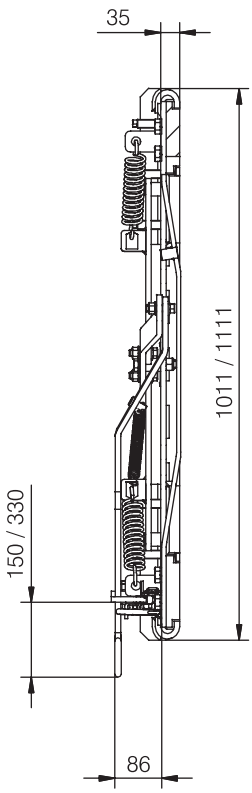

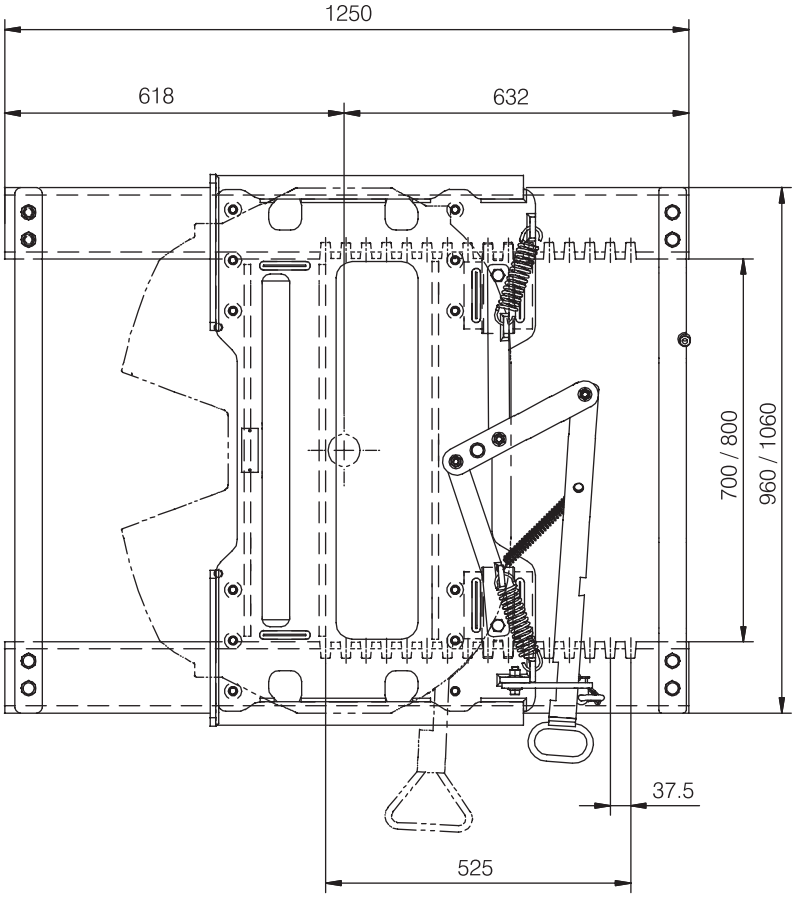

1990 479 A

Ricambi - Spare parts
Ersatzteile - Pièces de rechange

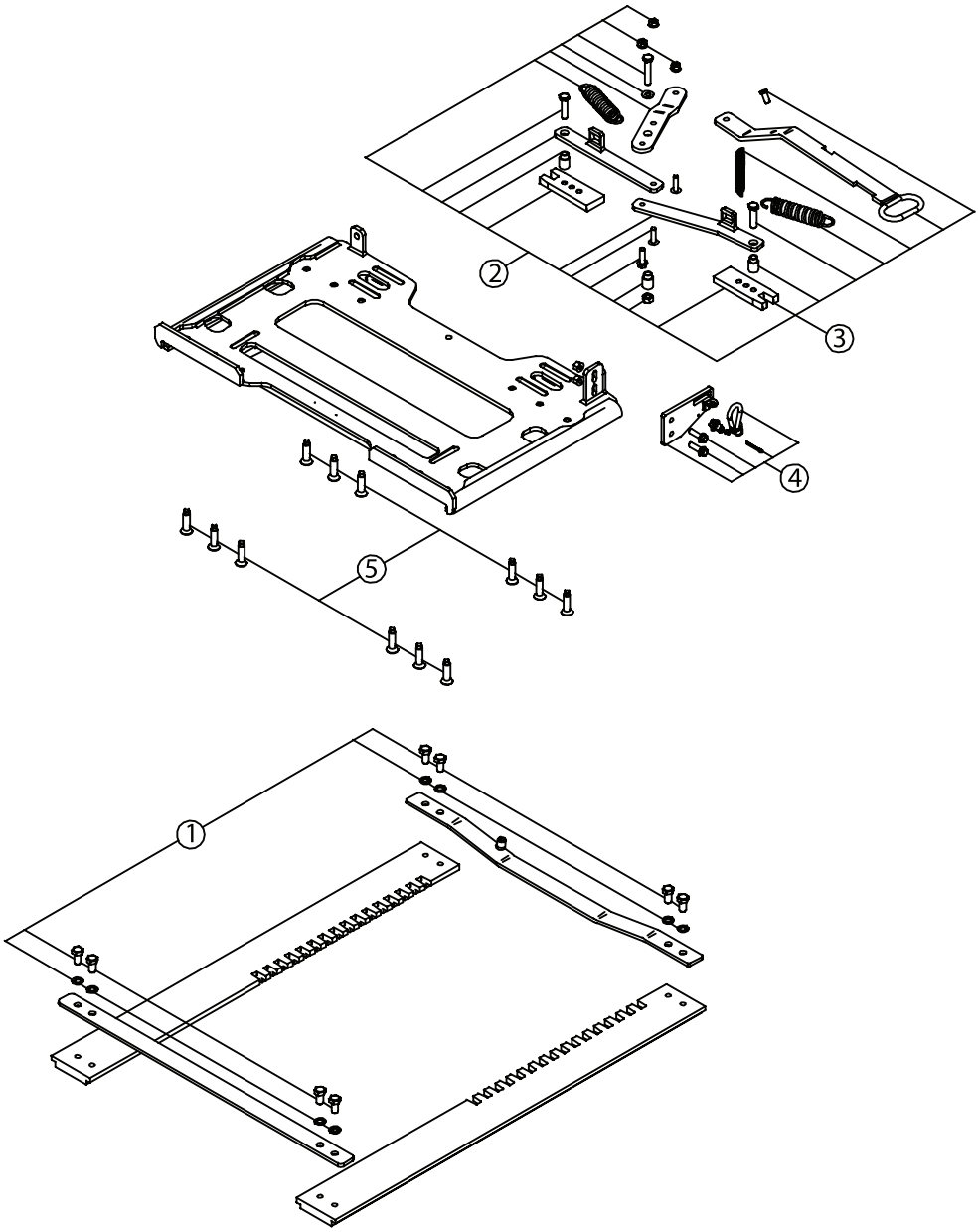

1990 485 A

POS.	Tutti i tipi All types Alle Typen Tous les types	Tipo - Type - Typ - Type	
		FSL0000	FSL1000
1		RR00204	RR00205
2	RR00206		
3	RR00207		
4	RR00208		
5	RR00209		

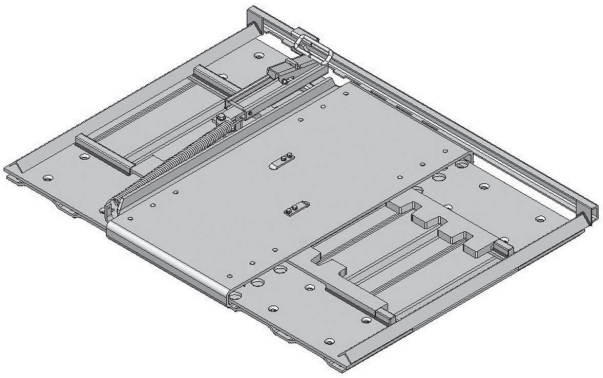

FSH

Piastre di avanzamento ralla heavy duty
Fifth wheel slider HD
Verschaiebeeinrichtung HD
Coulissant peur selette HD

2”	Omologazione - Homologation Genehmigung - Homologation	ECE R55-01

Dati tecnici - Technical data - Technische Daten - Données techniques

Tipo Type Typ Type	Codice Article number Artikelnummer Numéro d’ordre	Carico verticale U Vertical load U Sattellast U Charge vertical U Ton	Valore D D-Value D-Wert Valeur D kN	Peso Weight Gewicht Poids kg	Larghezza telaio Height Bauhöhe Hauteur mm	Dimensioni Dimensions Dimensionen Dimensions mm	Classe Class Klasse Classe	Omologazione Homologation Genehmigung Homologation
FSH	FSH0000	22	135	233 - 155	680 - 880	1400 x 1005	S	ECE R55-01
	FSH1000	22	135	244 - 158	680 - 970	1400 x 1095	S	ECE R55-01

La versione standard non prevede fori per fissaggio al telaio - The standard version is not drilled

Die basis Version wird ohne Bohrungen geliefert - La version standard ne prévoit pas de trous pour la fixation au châssis

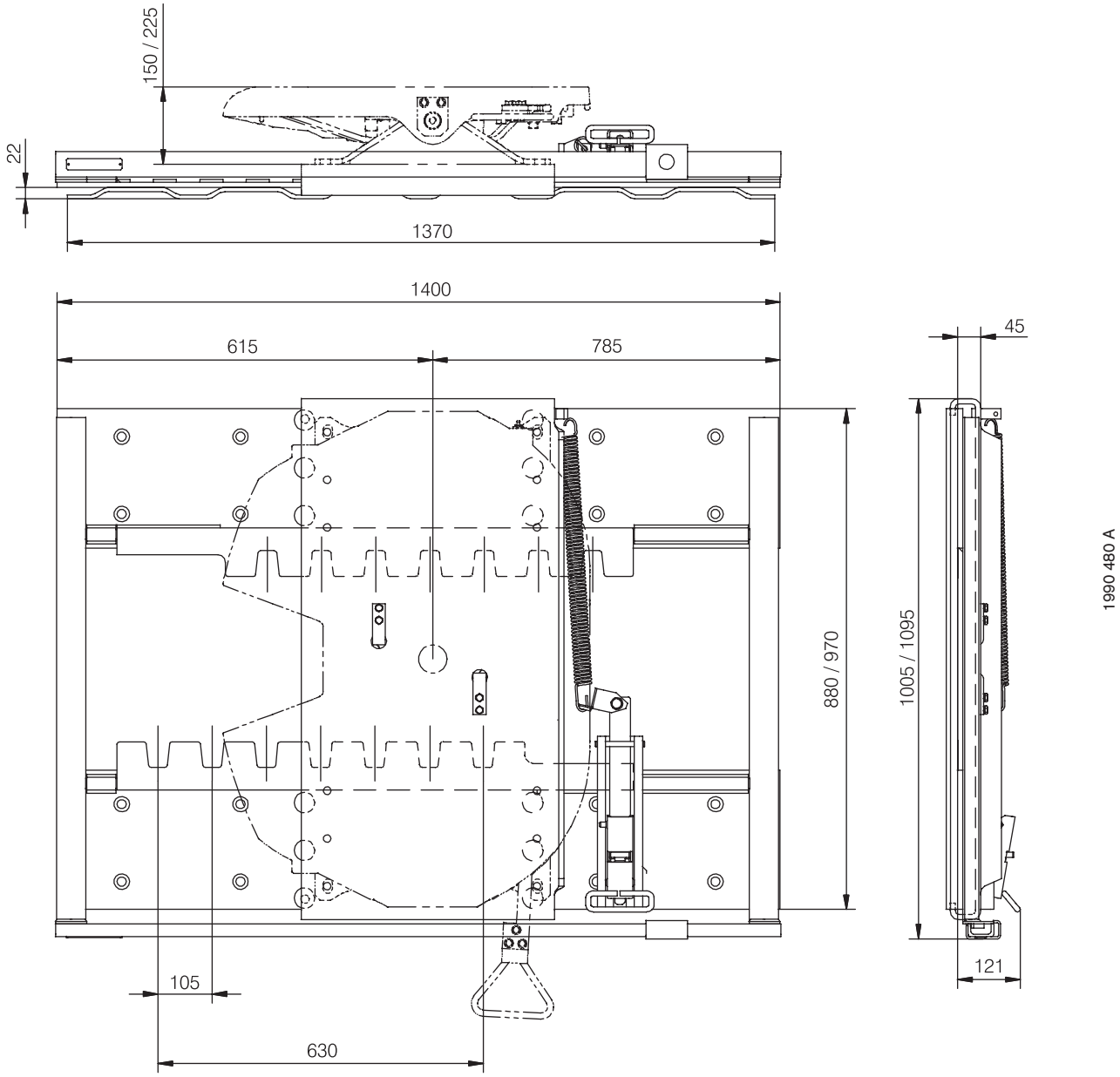

Ricambi - Spare parts
Ersatzteile - Pièces de rechange

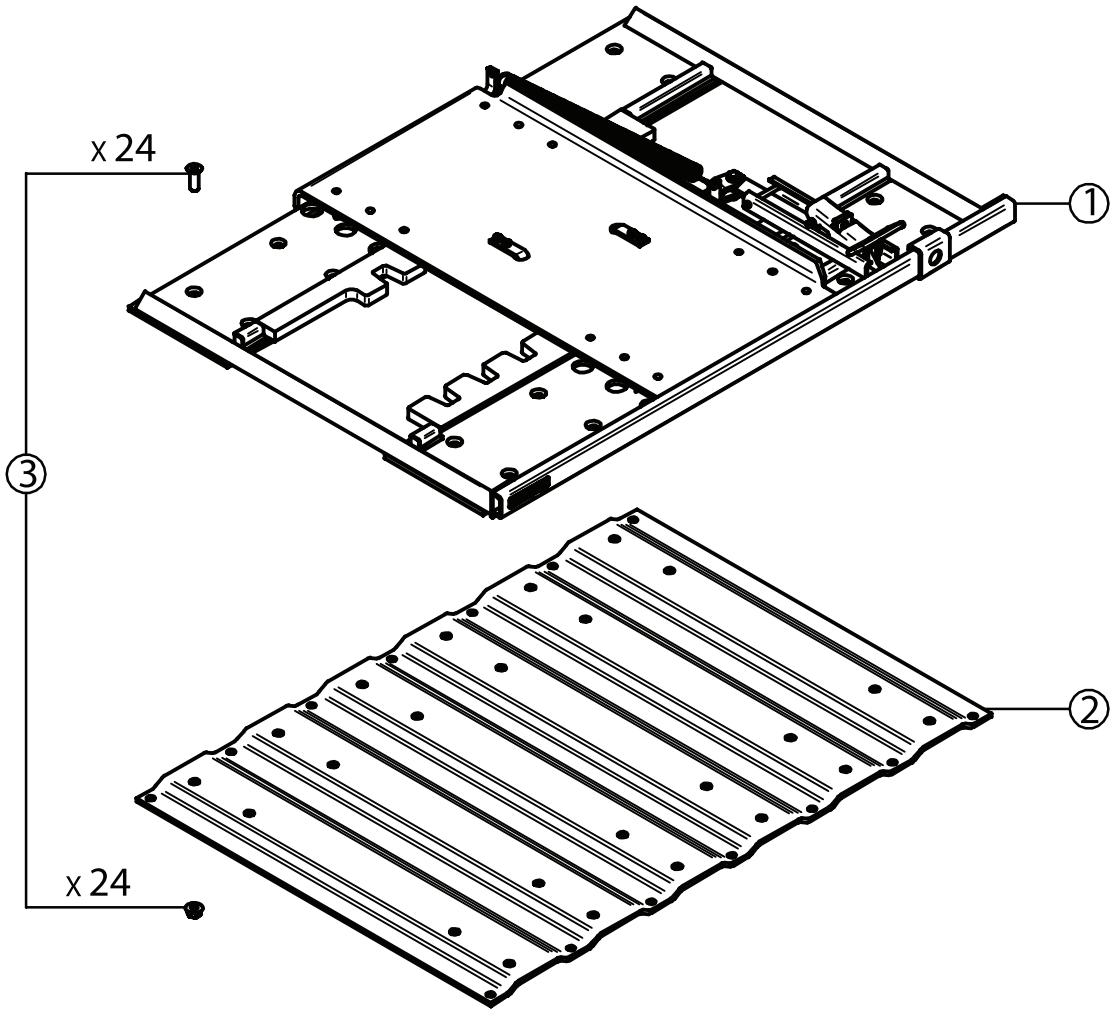

1990 486 A

POS.	Tutti i tipi All types Alle Typen Tous les types	Tipo - Type - Typ - Type	
		FSH0000	FSH1000
1		RR00210	RR00211
2		RR00212	RR00213
3	RR00214		

RS 1000

Ralle a sfera
Ball Races
Kugellenkkränze
Ronds d'avant train à billes

Tipo - Type - Typ - Type **SG**

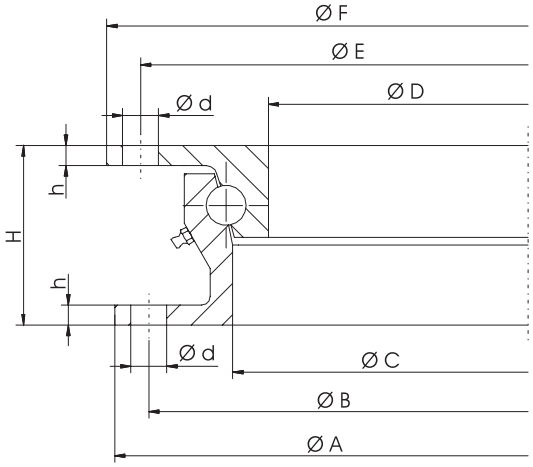

Tipo - Type - Typ - Type **SW**

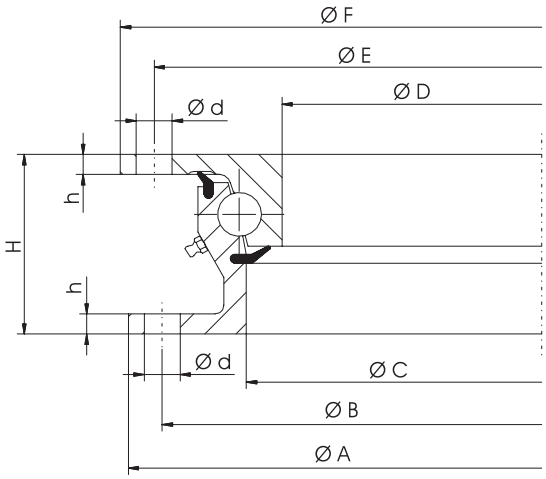

Tipo - Type - Typ - Type **DG**

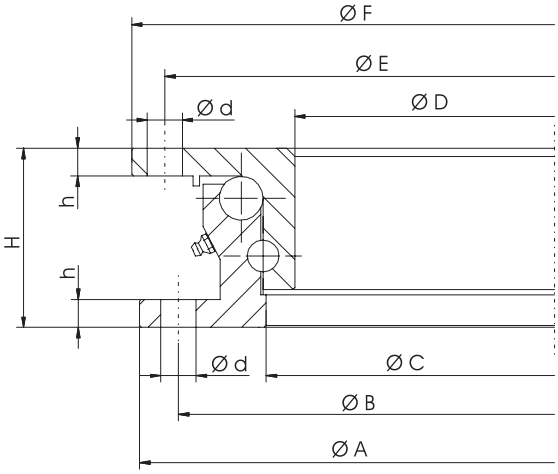

Anello inferiore
Lower ring
Unterer Ring
Anneau inférieur

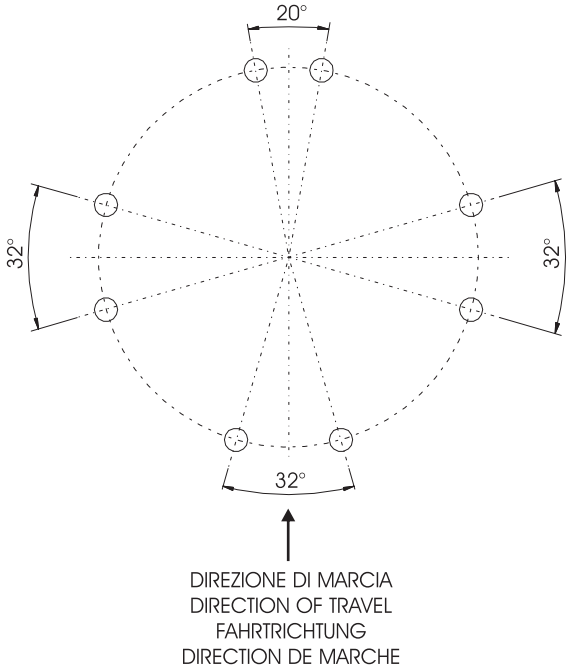

Anello superiore
Upper ring
Oberer Ring
Anneau supérieur

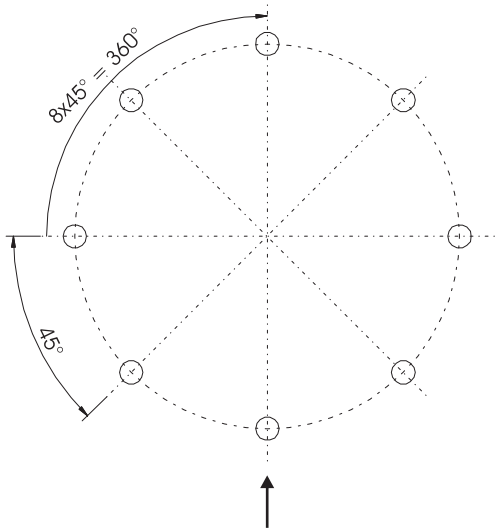

1990 439 C

V.ORLANDI
SISTEMI DI TRAINO

RS 1000

Ralle a sfera
Ball Races
Kugellenkkränze
Ronds d'avant train à billes

Dati tecnici - Technical data - Technische Daten - Données techniques

Tipo Type Typ Type	Codice Article number Artikelnummer Numéro d'ordre	Foratura Drilling Bohrloch Perçage	Carico assiale Axial load Achslast Charge axiale t	A mm	B mm	C mm	D mm	E mm	F mm	d mm	h mm	H mm	Peso Weight Gewicht Poids kg
SG	RSG0810	A	8	1000		877	846		1008		10	90	73
	RSG1010	A	10	1000		877	846		1008		10	90	73
	RSG1011	D	10	1100	1060	977	946	1074	1108	18	10	90	80
	RSG1211	D	12	1100	1060	977	946	1074	1108	18	10	90	80
	RSG1312	D	13	1200	1160	1077	1046	1174	1208	18	10	90	87
	RSG1510	A	15	987		846	829		1000		14	63	60
	RSG2210	A	10	1000		885	860		1015		15	90	85
	RSG2211	A	12	1100		983	949		1111		15	90	95
SW	RSW0810	A	8	1000		877	846		1008		10	90	73
	RSW1010	A	10	1000		877	846		1008		10	90	73
	RSW1011	D	10	1100	1060	977	946	1074	1108	18	10	90	80
	RSW1211	D	12	1100	1060	977	946	1074	1108	18	10	90	80
	RSW1312	D	13	1200	1160	1077	1046	1174	1208	18	10	90	87
DG	RDG1610	A / D	16	987	952	871	834	966	1000	18	14	90	92
	RDG2011	A / D	20	1100	1060	975	940	1074	1108	18	15	92	96

1990 439 C

Ex: Codice d'ordine / Set-Orden number
Set-Bestellnummer / Set-Numéro d'ordre

Ralla a sfera - Ball races - Kugellenkkränze
Ronds d'avant train à billes

R S G 08 10 A

Corone sfere - ball ring
Kugelkranz - Couronne de billes

Tipo di manutenzione - type of maintenance
Art der Wartung - Type d'entretien

Carico assiale in ton - axial load in tons
Achslast in Tonnen - Cherge axiale en tonnes

Diametro esterno max. - maximum outside diameter
maximaler Außendurchmesser - Diamètre extérieur maximum

Foratura - drilling
Bohrloch - Perçage

S = singolo ricircolo di sfere
single recirculating ball
Einzelkugelumlauf
Recirculation de billes simple

D = doppio ricircolo di sfere
double recirculating ball
Doppelkugelumlauf
Recirculation de billes double

G = manutenzione standard
standard maintenance
Standardwartung
Entretien standard

W = manutenzione ridotta
reduced maintenance
Eingeschränkte Wartung
Entretien réduit

A = non forata
not drilled
nicht durchbohrt
non percée

D = forata
drilled
durchbohrt
percée

K2 V

Dati tecnici - Technical data - Technische Daten - Données techniques

H mm	Codice Article number Artikelnummer Numéro d'ordre	Valore D D-Value D-Wert Valeur D kN	Classe Class Klasse Classe	Omologazione Homologation Genehmigung Homologation
6	K2VE000	165	H50-X	94 / 20 / CE
8	K2VE100			
10	K2VE200			
12	K2VE300			

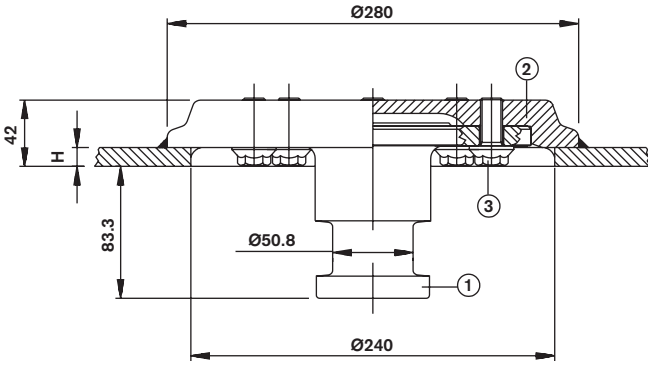

Ricambi - Spare parts
Ersatzteile - Pieces de rechange

Pos.		Codice Article number Artikelnummer Numéro d'ordre
1		RK00006
2	8 mm	RK00002
	10 mm	RK00003
	12 mm	RK00004
3		RK00005

V.ORLANDI
SISTEMI DI TRAINO

K2 C

Dati tecnici - Technical data - Technische Daten - Données techniques				
H mm	Codice Article number Artikelnummer Numéro d'ordre	Valore D D-Value D-Wert Valeur D kN	Classe Class Klasse Classe	Omologazione Homologation Genehmigung Homologation
8	K2CO100	108	H50-X	94 / 20 / CE
10	K2CO200			
12	K2CO300			

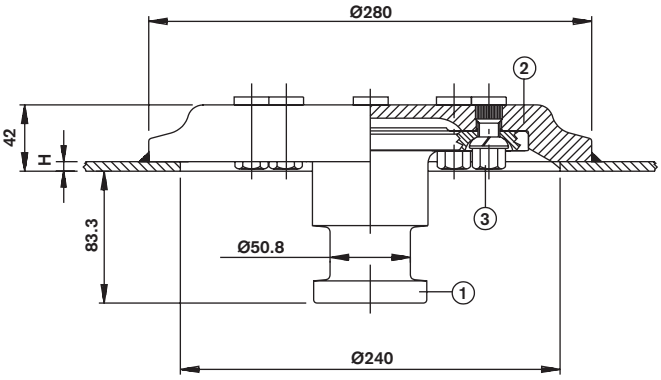

Ricambi - Spare parts Ersatzteile - Pieces de rechange		
Pos.		Codice Article number Artikelnummer Numéro d'ordre
1		RK00007
2	8 mm	RK00008
	10 mm	RK00009
	12 mm	RK00010
3		RK00011

K2 W

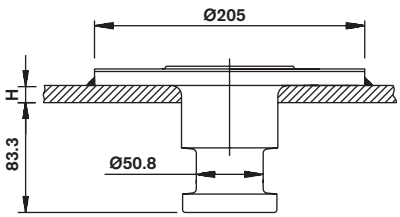

Dati tecnici - Technical data - Technische Daten - Données techniques		
H mm	Codice Article number Artikelnummer Numéro d'ordre	Peso semirimorchio Semitrailer weight Aufliegergewicht Poids de semi-remorque t
6	K2WO100	45
8	K2WO200	
10	K2WO300	
12	K2WO400	

K3 V

Dati tecnici - Technical data - Technische Daten - Données techniques					
H mm	A mm	B mm	Codice Article number Artikelnummer Numéro d'ordre	Valore D D-Value D-Wert Valeur D kN	Omologazione Homologation Genehmigung Homologation
12	260	220	K3V0100	165	94 / 20 / CE
16	300	265	K3V0200	280	94 / 20 / CE

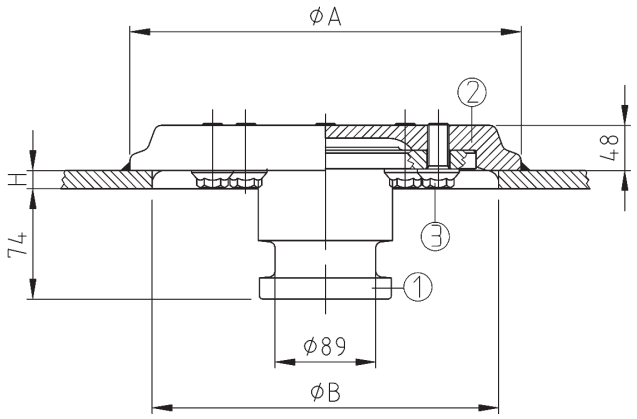

Ricambi - Spare parts Ersatzteile - Pieces de rechange		
Pos.	Codice Article number Artikelnummer Numéro d'ordre	
	12 mm	16 mm
1	RK00015	RK00022
2	RK00016	RK00017
3	RK00018	RK00023

K3 C

Dati tecnici - Technical data - Technische Daten - Données techniques			
H mm	Codice Article number Artikelnummer Numéro d'ordre	Valore D D-Value D-Wert Valeur D kN	Omologazione Homologation Genehmigung Homologation
12	K3CO100	165	94 / 20 / CE

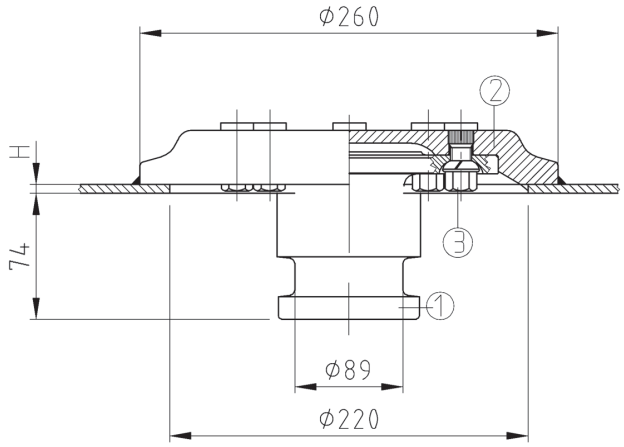

Ricambi - Spare parts Ersatzteile - Pieces de rechange	
Pos.	Codice Article number Artikelnummer Numéro d'ordre
1	RK00019
2	RK00020
3	RK00021

K3 W

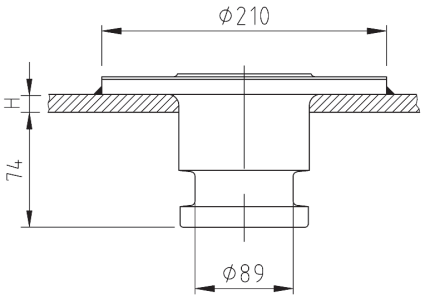

Dati tecnici - Technical data - Technische Daten - Données techniques

H mm	Codice Article number Artikelnummer Numéro d'ordre	Valore D D-Value D-Wert Valeur D kN
8	K3WO100	250
10	K3WO200	
12	K3WO300	
16	K3WO400	

1990 078 B

LG 3000 HD

Sollevatori telescopici “Heavy Duty”
“Heavy Duty” landing gear
Stützvorrichtungen “Heavy Duty”
Béquilles téléscopiques “Heavy Duty”

Dati tecnici - Technical data - Technische Daten - Données techniques

Tipo Type Typ Type	Carico sollevabile per set Lifting capacity / set Hublast / Set Charge soulevable par jeu t	Carico statico per set Static load / set Stützlast / Set Charge statique par jeu t	Velocità di sollevamento/giro Lift by one turn of handle Hubleistung pro Kurbelumdrehung Vitesse de élèvement		Forza manuale di sollevamento Crank force of handle Kurbeldruck Force manuelle de élèvement		Peso Weight Gewicht Poids kg
			Marcia ridotta Low gear Lastgang À vitesse réduite	Marcia veloce High gear Schnellgang À grande vitesse	fino a 20t up to 20t bis zu 20 t jusqu’à 20 t	fino a 24t up to 24t bis zu 24 t jusqu’à 24 t	
LG3000HD	28	80	1 mm	11 mm	14 kg	17 kg	120

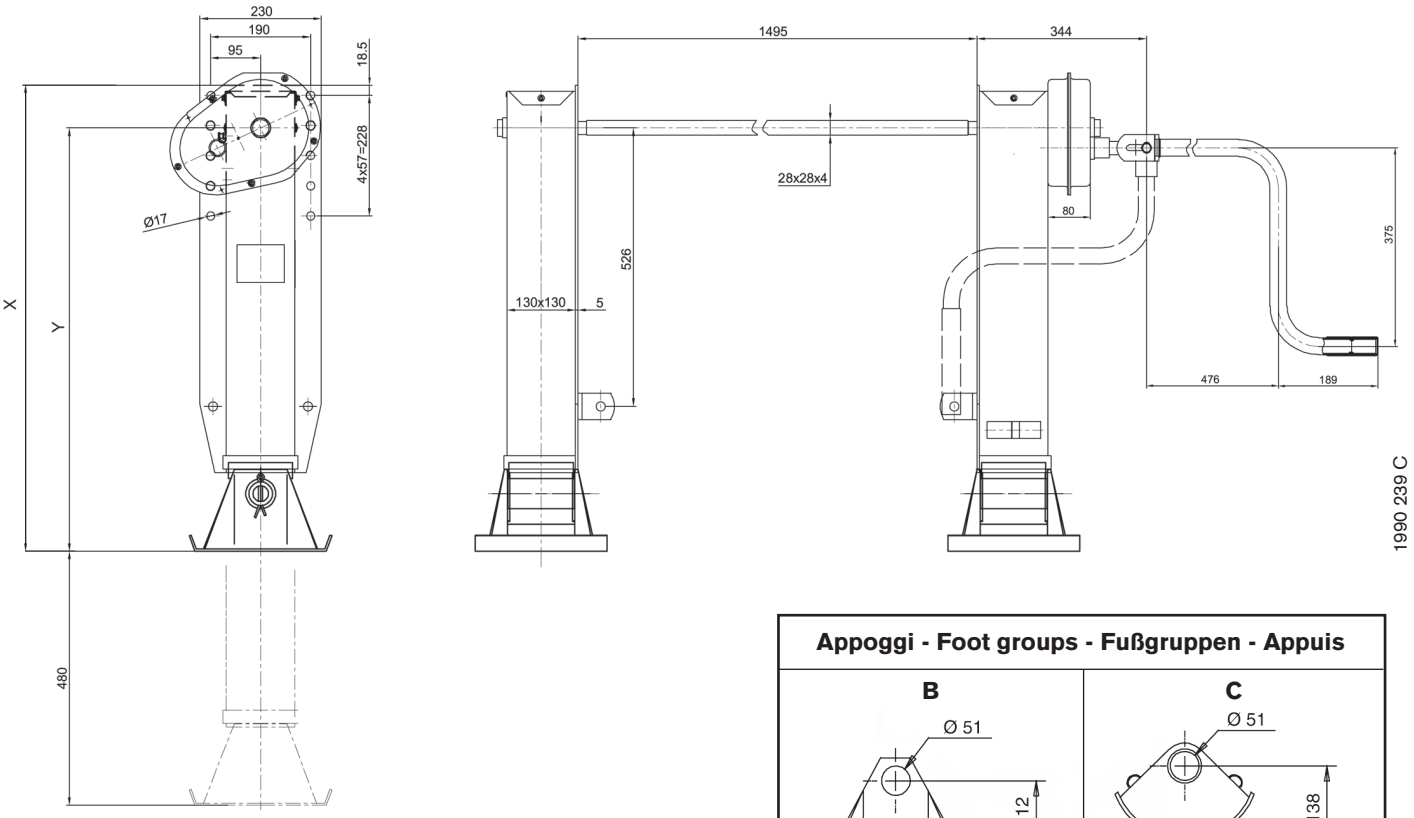

Appoggi - Foot groups - Fußgruppen - Appuis

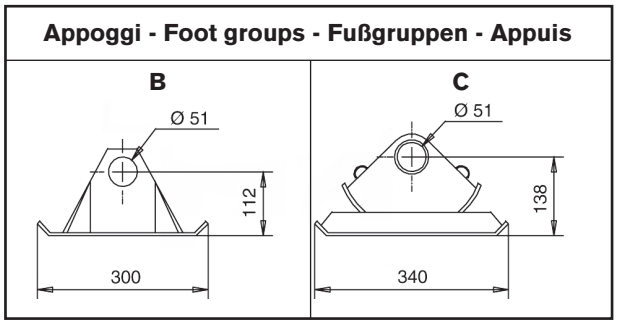

Tipo - Type Typ - Type	Appoggi - Foot groups Fußgruppen - Appuis	X (mm)	Y (mm)
LG3000/HD	B	943	853
	C	963	881

Ex: Codice d’ordine / Set-Orden number
Set-Bestellnummer / Set-Numéro d’ordre

Sollevatore tipo - Type landing Stützvorrichtungen - Béquilles téléscopiques	Versioni - Versions Ausführungen- Versions	
LHD1	C	M 1
Appoggi - Foot groups Fußgruppen - Appuis		
Manovella - Crank handle Kurbel - Manivelle		

LG 4000 HD

Sollevatori telescopici
Landing gear
Stützvorrichtungen
Béquilles téléscopiques

Dati tecnici - Technical data - Technische Daten - Données techniques

Tipo Type Typ Type	Carico sollevabile per set Lifting capacity / set Hublast / Set Charge soulevable par jeu t	Carico statico per set Static load / set Stützlast / Set Charge statique par jeu t	Velocità di sollevamento/giro Lift by one turn of handle Hubleistung pro Kurbelumdrehung Vitesse de élèvement		Peso Weight Gewicht Poids kg
			Marcia ridotta Low gear Lastgang À vitesse réduite	Marcia veloce High gear Schnellgang À grande vitesse	
LG4000HD	28	80	1 mm	25 mm	121,5

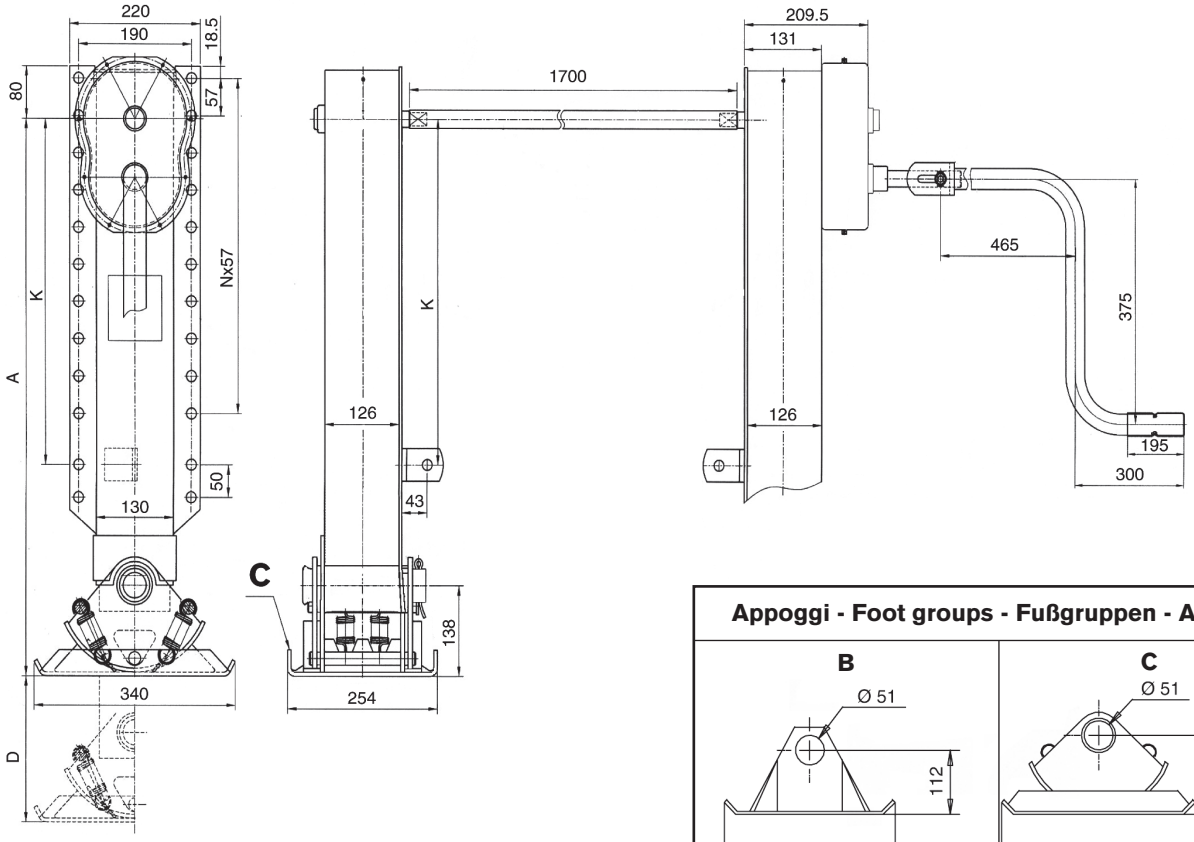

Appoggi - Foot groups - Fußgruppen - Appuis

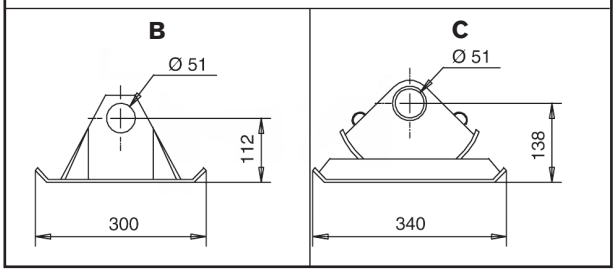

Tipo Type Typ Type	Versioni Versions Ausführungen Versions	A (mm)	D (mm)	K (mm)	N (mm)
LG4000/HD	X	917 ÷ 943	560	630	10
	Y	877 ÷ 903	520	580	10
	W	827 ÷ 853	470	530	9
	Z	787 ÷ 813	430	480	9
	V	757 ÷ 783	400	430	8
	U	707 ÷ 733	350	380	7

Ex: Codice d'ordine / Set-Orden number
Set-Bestellnummer / Set-Numéro d'ordre

	Versioni - Versions Ausführungen- Versions
Sollevatore tipo - Type landing Stützvorrichtungen - Béquilles téléscopiques	LG X 6 C M 4
Versioni - Versions Ausführungen- Versions	
Piastra di fissaggio - Mounting plate Montageplatten - Plaque du fixation	
Appoggi - Foot groups Fußgruppen - Appuis	
Manovella - Crank handle Kurbel - Manivelle	

LI 5000

Sollevatori telescopici
Landing gear
Stützvorrichtungen
Béquilles téléscopiques

Dati tecnici - Technical data - Technische Daten - Données techniques

Tipo Type Typ Type	Carico sollevabile per set Lifting capacity / set Hublast / Set Charge soulevable par jeu t	Carico statico per set Static load / set Stützlast / Set Charge statique par jeu t	Velocità di sollevamento/giro Lift by one turn of handle Hubleistung pro Kurbelumdrehung Vitesse de élèvement		Peso Weight Gewicht Poids kg
			Marcia ridotta Low gear Lastgang À vitesse réduite	Marcia veloce High gear Schnellgang À grande vitesse	
LG5000	28	60	0,95 mm	8,5 mm	115

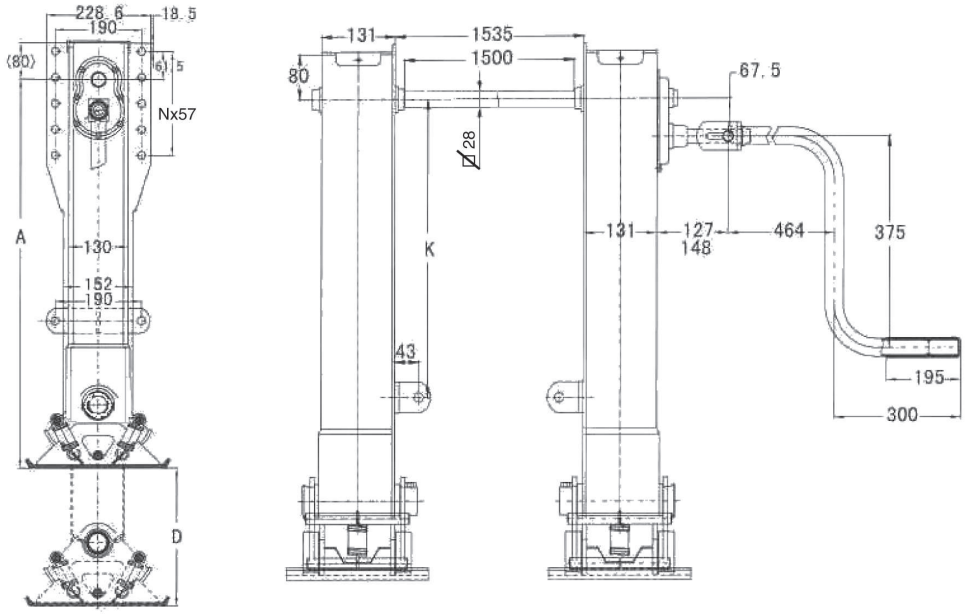

1990 447 A

Appoggi - Foot groups - Fußgruppen - Appuis

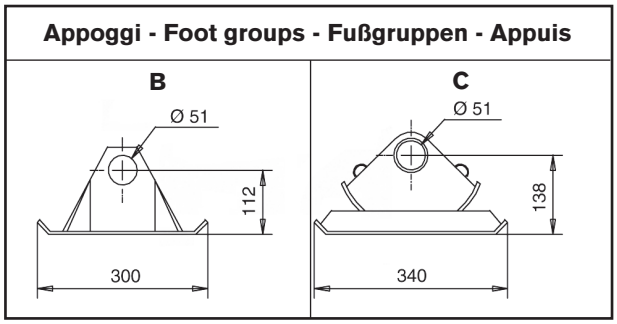

Tipo Type Typ Type	Versioni Versions Ausführungen Versions	A (mm)	D (mm)	K (mm)	N (mm)
LG5000	X	917 ÷ 945	560	630	4
	Y	877 ÷ 905	520	580	4
	W	827 ÷ 855	470	530	4
	Z	787 ÷ 815	430	480	4
	V	757 ÷ 785	400	430	4
	U	707 ÷ 735	350	380	4

Ex: Codice d'ordine / Set-Orden number
Set-Bestellnummer / Set-Numéro d'ordre

	Versioni - Versions Ausführungen- Versions
LI	X 7 C M 4

Versioni - Versions
Ausführungen- Versions

Piastra di fissaggio - Mounting plate
Montageplatten - Plaque du fixation

Appoggi - Foot groups
Fußgruppen - Appuis

Manovella - Crank handle
Kurbel - Manivelle

Fuori produzione dal 2007
Out of production from 2007
Nicht mehr in Produktion vom 2007
Hors production depuis 2007

RVO2/E

Ricambi - Spare parts
Ersatzteile - Pièces de rechange

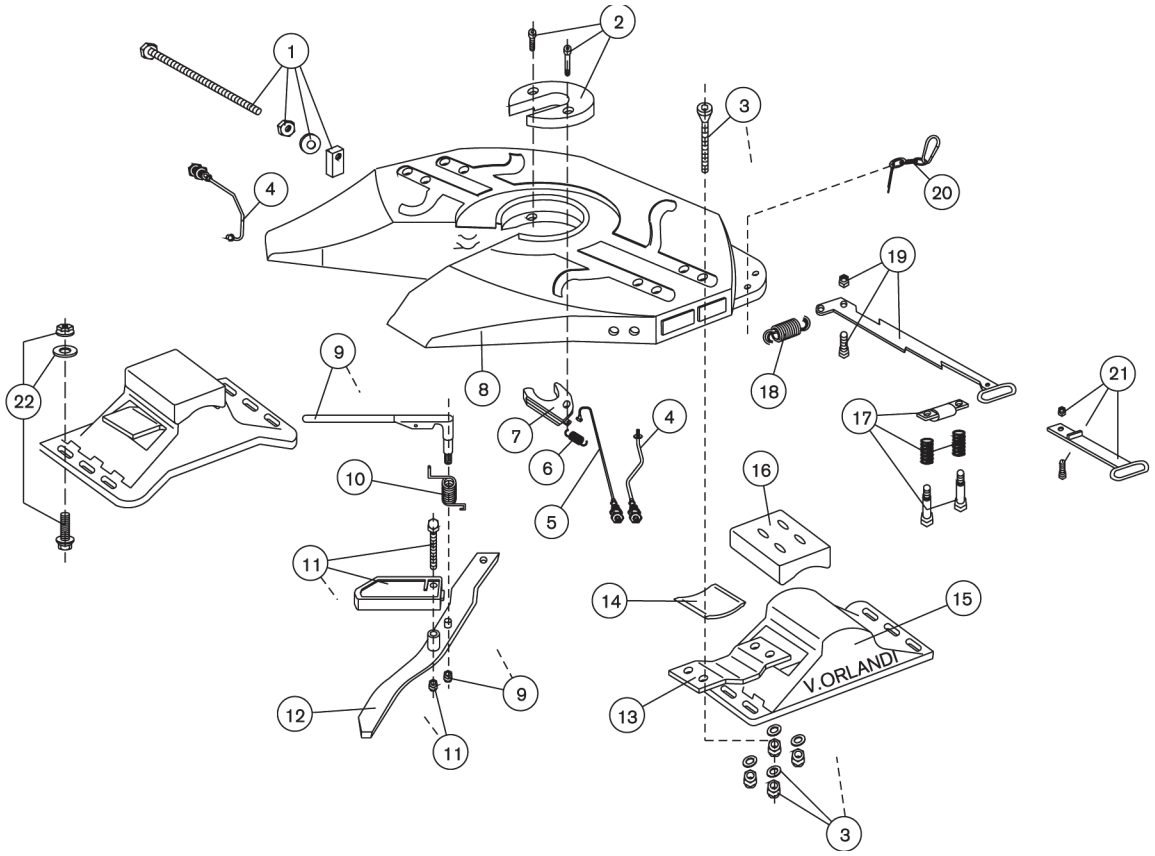

POS.	Tutti i tipi All types Alle Typen Tous les types	Tipo - Type - Typ - Type							
		F2E0200	F2E0201	F2E0202	F2E0203	F2E0300	F2E0301	F2E0302	F2E0303
1	RR00047								
2	RR00036								
3	RR00019								
4	RR00039								
5	RR00038								
6	RR00044								
7	RR00035								
8	non a ricambio								
9	RR00033								
10	RR00045								
11	RR00034								
12	RR00040								
13	RR00007								
14	RR00006								
15		RR00001	RR00001	RR00001	RR00001	RR00026	RR00026	RR00026	RR00026
16	RR00005								
17	RR00048								
18	RR00037								
19	RR00043								
20				RR00015	RR00015			RR00015	RR00015
21			RR00053		RR00053		RR00053		RR00053
KIT									
20	RR00015								
21	RR00053								
22	RR00050								
2-6-7	RR00041								
3-14-16	RR00031								
2-3-6-7-9-10-11-14-16-18	RR00042								

1990 105 D

Ralle per semirimorchio e perni di articolazione

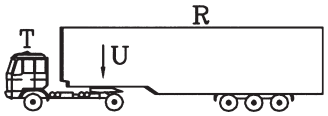

$$D = g \times \frac{0{,}6 \times T \times R}{T + R - U}$$

dove:

T = è la massa del trattore che comprende il carico verticale trasmesso sulla ralla;
R = è la massa del semirimorchio;
U= è la parte di massa del semirimorchio che grava direttamente sulla ralla.

Esempio di calcolo
Trattore isolato con massa = 7 ton
Rimorchio con: R = 36 ton e U = 14 ton
Per il calcolo del valore D si dovrà considerare la massa del trattore pari a

$T = 7 + U = 7 + 14 = 21$ ton e quindi: $D = g \times \frac{0{,}6 \times 21 \times 36}{21 + 36 - 14} = 101$ kN

I sistemi di traino omologati in accordo alla direttiva 94/20/CE devono riportare sulla targhetta i valori caratteristici (D, Dc, S, V e U) per i quali sono stati omologati.

Sattelkupplungen und Zugsattelzapfen

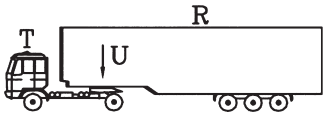

$$D = g \times \frac{0{,}6 \times T \times R}{T + R - U}$$

wobei:

T = Gesamtgewicht des Zugfahrzeuges zuzüglich Vertikallast auf die Sattelkupplung;
R = Gesamtgewicht des Aufliegers;
U= Anteil des Aufliegergewichtes, das direkt auf die Sattelkupplung übertragen wird.

Kalkulationsbeispiel
Zugfahrzeuggewicht = 7 ton
Auflieger mit R = 36 ton und U = 14 ton
Um den D-Wert zu errechnen, wird das Gewicht des Zugfahrzeuges berücksichtigt:

$T = 7 + U = 7 + 14 = 21$ ton und deshalb ist:

$D = g \times \frac{0{,}6 \times 21 \times 36}{21 + 36 - 14} = 101$ kN

Die Kupplungssysteme, die nach 94/20/EG homologiert sind, müssen im Typenschild die characteristischen Werte (D, Dc, S, V und U) tragen, nach denen sie geprüft sind.

Fifth wheels and kingpins

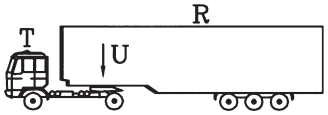

$$D = g \times \frac{0{,}6 \times T \times R}{T + R - U}$$

where:

T = Weight of the towing vehicle including the vertical load on the fifth wheel;
R = Weight of the semitrailer;
U= That part of the semitrailer weight which is directly transmitted to the fifth wheel.

Example of calculation

Towing vehicle alone, weight 7 tons
Trailer with R = 36 tons and U = 14 tons
For the determination of the D-value the weight of the towing vehicle is calculated as follows:

$T = 7 + U = 7 + 14 = 21$ ton and therefore

$D = g \times \frac{0{,}6 \times 21 \times 36}{21 + 36 - 14} = 101$ kN

The towing systems homologated according to the directive 94/20/EC have to bear in the homologation plate the characteristic values (D, Dc, S, V and U) according to which they have been approved.

Les sellettes et les pivots d'attelage

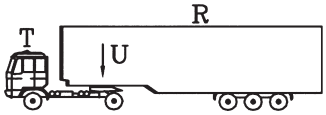

$$D = g \times \frac{0{,}6 \times T \times R}{T + R - U}$$

là où:

T = La masse du tracteur qui comprend la charge verticale transmise sur la sellette;
R = La masse de la semi-remorque;
U= La partie de la masse de la semi- remorque qui pèse directement sur la sellette.

Un exemple de calcul

Tracteur avec masse 7 tonnes
Semi-remorque avec: R = 36 tonnes et U = 14 tonnes
Pour effectuer le calcul de la valeur D il faudra considérer la masse du tracteur égale à:

$T = 7 + U = 7 + 14 = 21$ ton et donc: $D = g \times \frac{0{,}6 \times 21 \times 36}{21 + 36 - 14} = 101$ kN

Les systèmes d'attelage homologués en accord avec les directives 94/20/CE doivent reporter sur la plaque les valeurs caractéristiques (D, Dc, S, V et U) pour lesquels ils ont été homologués.

1990 481 A Subject to tecnical changes without prior notice